TF1 Delta Filter Euro Valve 2"
62226

• Optimale Leistung mit magnetischer und hydrozyklonischer Filtration für großvolumige kommerzielle Systeme
• Schnelle und einfache Installation in Wandnähe (minimale Rohränderungen erforderlich)
• Passt für horizontale und vertikale Rohrleitungen in beide Fließrichtungen
• Maximaler Arbeitsdruck von 16 bar (232 psi)
• Automatische Entlüftung mit automatischem Absperrventil – 12 bar (174 psi)
• Hochwertiger Neodym-Magnet mit hoher geschätzter Temperatur

Der präzisionsgefertigte Fernox TF1 Delta Filter ist ein hochwertiger, nickelbeschichteter Einlass-Systemfilter aus Messing, der speziell zum Schutz wichtiger und teurer Komponenten in kommerziellen Heiz- und Kühlsystemen mit großem Volumen und niedriger Temperatur entwickelt wurde. Der TF1-Delta-Filter verfügt über drei Filtrationsmethoden: magnetische, hydrozyklonale und automatische oder manuelle Entlüftung. Er schützt wichtige Komponenten vor magnetischen und nicht magnetischen Fremdkörpern und entfernt Rückstände sowie eingeschlossene Luft aus dem Systemwasser. Er ist einfach vor Ort zu installieren, zu warten und zu reinigen, während das System in Betrieb ist, und kann mit Einlass oder Bypass verwendet werden.

Zusätzliche Informationen

Der TF1 Delta Filter ist aus hochfestem Messing gefertigt, das für Heiz- und Kühlsystemanwendungen geeignet ist. Die Messingkomponenten sind vernickelt, um die Haltbarkeit und Beständigkeit zu erhöhen. Dies bedeutet, dass der Filter für die Verwendung mit einer Reihe von Glykolen und Zusatzstoffen in Zentralheizungssystemen kompatibel ist.

Der TF1 Delta Filter wurde so konzipiert, dass er neben einem hohen Abscheidegrad auch einen minimalen Druckverlust aufweist. Die Hydrozyklonwirkung, die Magneteinheit und der Bereich mit geringem Durchfluss wurden so konstruiert, dass der Filter eine Reihe von Systemverunreinigungen auffangen kann, ohne den Rest des Heizungssystems zu beeinträchtigen.

Der TF1 Delta Filter verwendet eine Reihe hochwertiger Komponenten, die sicherstellen, dass der Filter eine optimale Leistung bietet. Der Magnet ist aus hochwertigem Neodym gefertigt, was eine hohe Abscheideleistung ermöglicht, und verfügt über ein robustes Ablassventil, das eine Reinigung des Filters ohne Systemabschaltung ermöglicht.

Applikation

Der TF1 Delta Filter ist ein Hochleistungsfilter, der magnetische und hydrozyklonische Verfahren nutzt, um Verunreinigungen aus dem Systemwasser zu fördern, einzudämmen und zu entfernen. Ideal für alle Systeme wie z.B. Zonen-, Kaskaden-, verlustarme Sammler- und Plattenwärmetauscher. Einbauvorschriften werden bereitgestellt. Der Filter kann an vertikalen oder horizontalen Rohrleitungen installiert werden, entsprechend der durch den Pfeil auf dem Verteiler angegebenen Fließrichtung.

Urheberrechte Fernox ©

Der Filter sollte idealerweise auf dem Rücklauf zum Kessel montiert werden und kann bei eingeschränktem Platz oder eingeschränkter Kopfhöhe bis zu 45º aus der vertikalen Position eingebaut werden.

Verpackung, Handhabung und Sicherheit

Wie bei allen magnetischen Produkten sollte Sie, wenn Sie ein implantiertes Herzgerät haben, beim Umgang mit Magnetfiltern besonders vorsichtig sein.
Einzeln verpackt, inklusive Anleitung. Keine besonderen Lagerungsanforderungen.

Leistung

Geeignete Flüssigkeiten:
Wasser
Inhibierte Glykollösungen
Fernox-Chemikalienprogramm / Systemzusatzstoffe
Maximaler Glykolgehalt - 50%

Innenkapazität - 0,84 Gallonen
Maximaler Betriebsdruck - 16 Bar / 232 psi
Maximale Durchflussmenge - 53 Gallonen / min
Automatischer Entlüfter mit automatischem Abschaltventil - 12 Bar / 174 psi
Maximale Betriebstemperatur - 248 °F
Erfassungsquote - Bis zu 100% der Systemverschmutzungen

Daten zum Druckverlust
Der TF1 Delta Filter wurde hydrostatisch geprüft
gemäß der Druckgeräterichtlinie 97/23/EG
bei 24 bar (348 psi) für eine PN16-Einstufung

Funktionsprinzip - Verunreinigtes Wasser gelangt über den Verteiler in den Filter und führt eine Vielzahl von Systemrückständen und Partikeln mit sich, die in Suspension gehalten werden. Diese Rückstände, einschließlich eisenhaltiger Verunreinigungen wie Magnetit, wandern durch den Verteiler in das Hauptgehäuse des Filters.
Der TF1 Delta Filter nutzt die Hydrozyklon-Filtration. Ein Hydrozyklon ist ein statisches Gerät, das eine Zentrifugalkraft auf ein Flüssigkeitsgemisch ausübt, um die Trennung von Partikeln zu fördern.
Die Hydrozyklonwirkung wurde so konzipiert, dass die Geschwindigkeit der ankommenden Flüssigkeit in eine Rotationsbewegung umgewandelt wird. Wenn Wasser in den Filter eintritt, dreht es sich um die Außenseite des Filters und trägt Partikel mit sich. Die Form des Filters wurde so konzipiert, dass am Boden eine tote Zone entsteht, in der sich schwerere Partikel zur sicheren Entfernung ablagern.
Der Hydrozyklon im TF1 Delta Filter wurde optimiert, um die maximale Filtrierbarkeit von magnetischem und nichtmagnetischem Material zu ermöglichen.
Sobald der Wasserfluss den Filtergrund erreicht hat, bewegt sich das Wasser wieder durch die Mitte des TF1 Delta Filter nach oben und transportiert die Partikel über die Magnethülle, was eine weitere magnetische Filtration fördert und die Auffangkapazität des Filters erhöht.
Im Filter gesammelter Schmutz kann dann durch Entfernen des Magneten aus der Hülle und durch das Öffnen des Ablassventils abgeführt werden. Dieser Vorgang wird in der Reinigungsanleitung gezeigt und erfordert kein Herunterfahren des Systems oder das Zerlegen des Filters.

Spezifikation

Filtergehäuse - gegossenes Messing (EN 1982-CC754S), vernickelt
Verteiler - gegossenes Messing (EN 1982-CC754S), vernickelt
Magnet - Neodym
Ablassventil - vernickeltes Messing
Dichtungen & Unterlegscheiben - EPDM

Urheberrechte Fernox ©

Einzelner Artikel	
Höhe mm	270
Breite mm	314
Tiefe mm	515
Gewicht kg	25.850
Barcode EAN	5014551622265

Äußerer Karton	
Höhe mm	270
Breite mm	314
Tiefe mm	515
Gewicht kg	25.850
Transit-Typ	Euro 1200 x 800
Einheiten pro Schicht	4
Schichten pro Transitart	3
Einheiten pro Transitart	12

Grafik

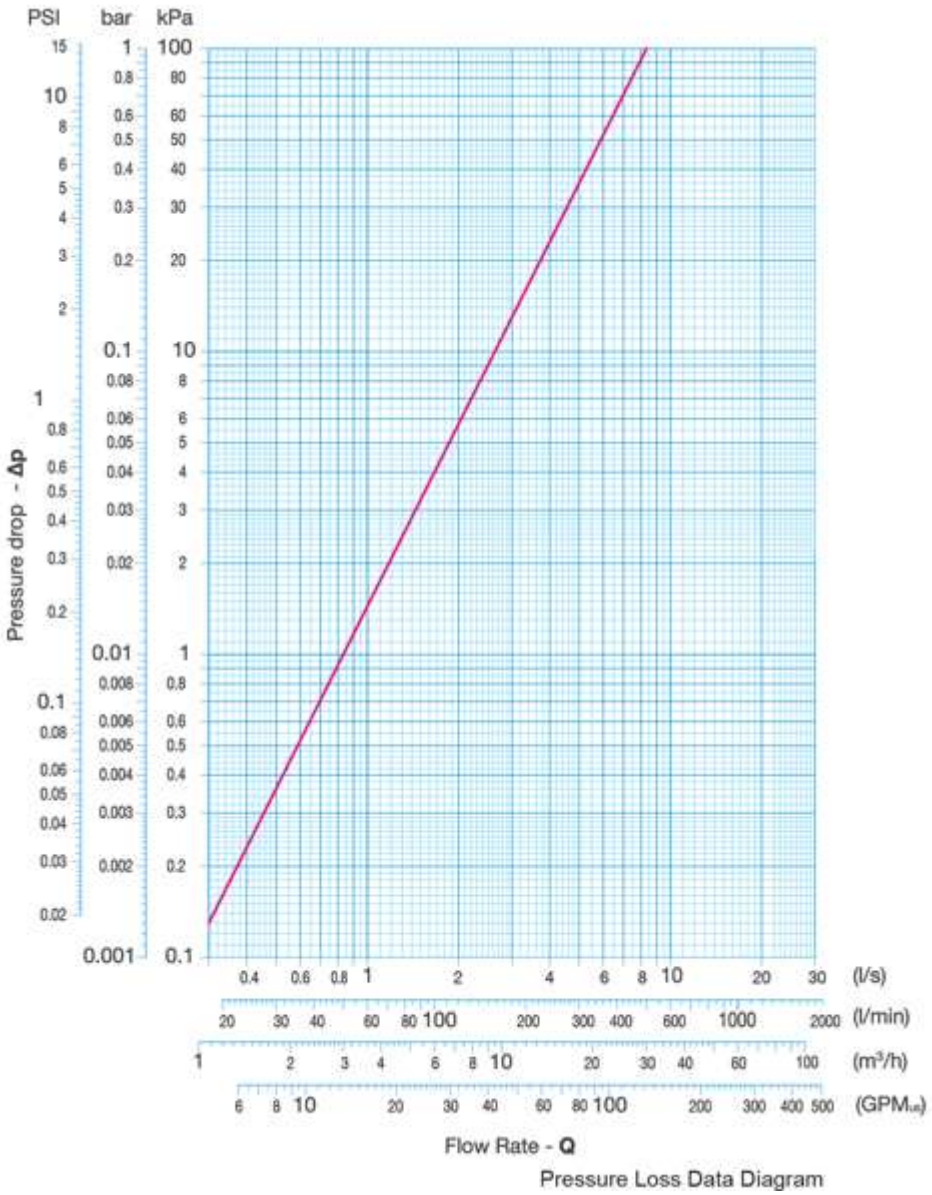

Urheberrechte Fernox ©

Diagramm der Abmessungen

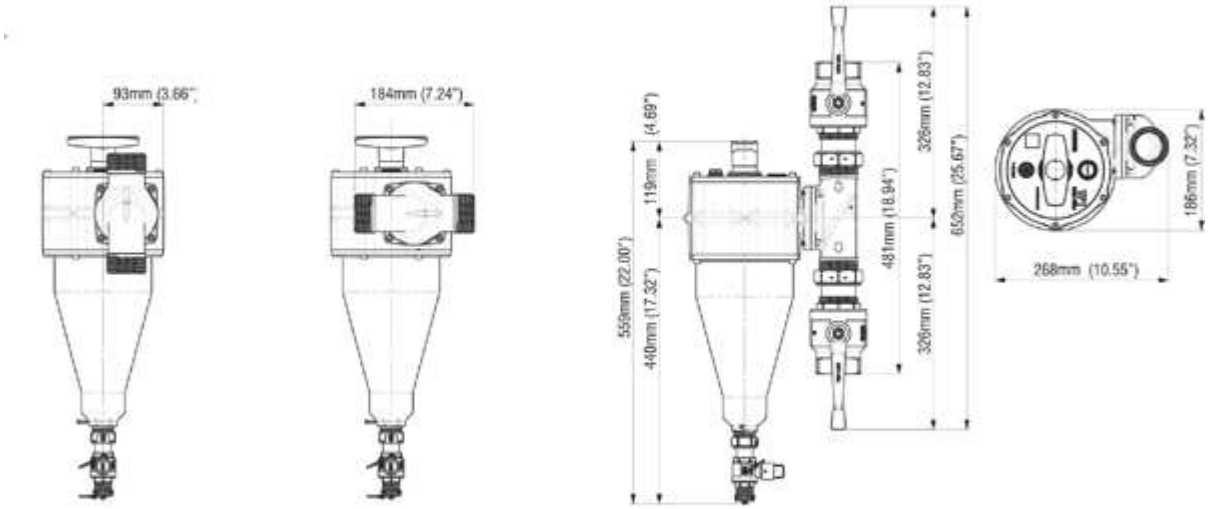

Urheberrechte Fernox ©

Reinigungs-Diagramm

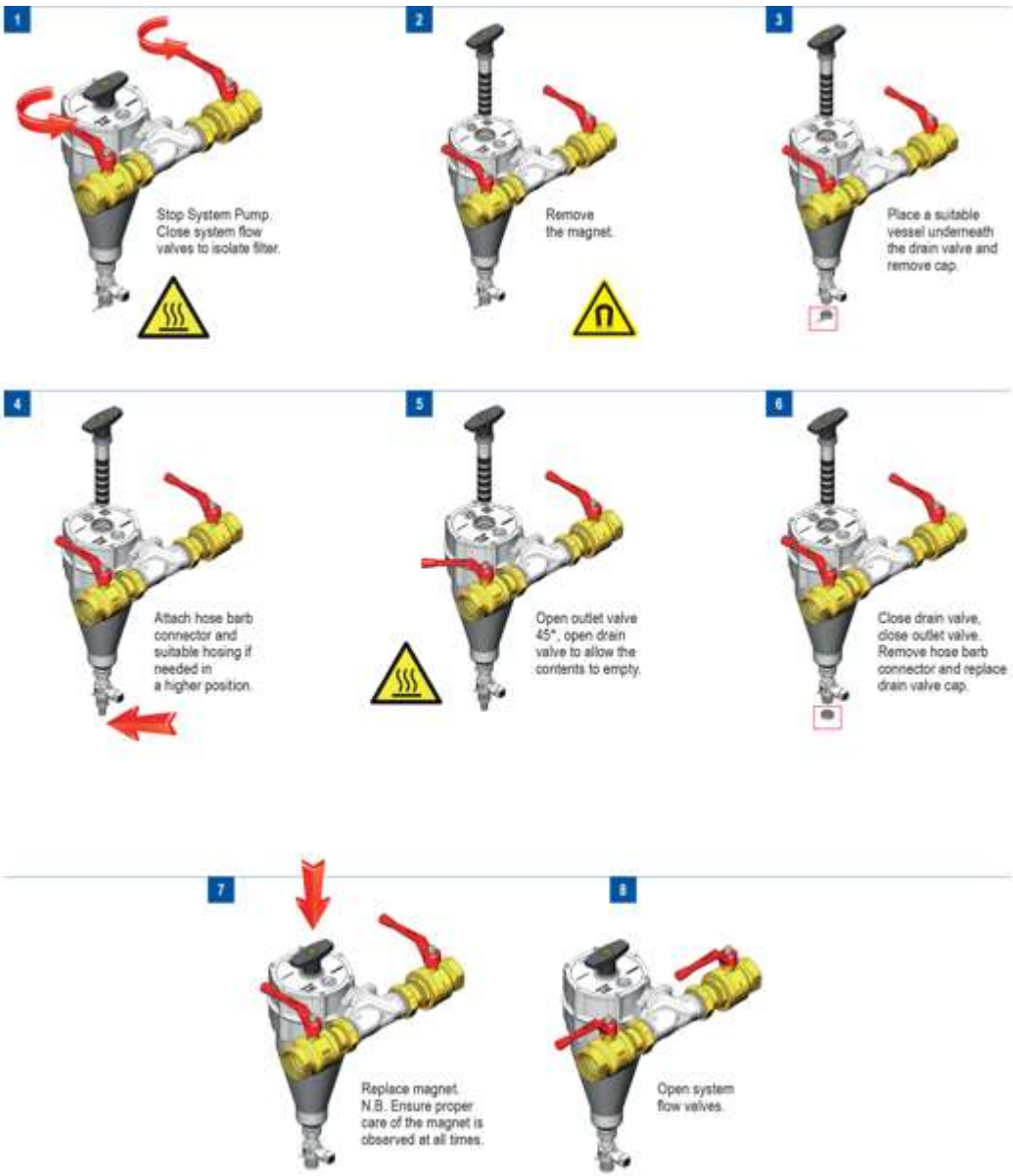

Urheberrechte Fernox ©

Einbaudiagramm

Urheberrechte Fernox ©

Einbaulage

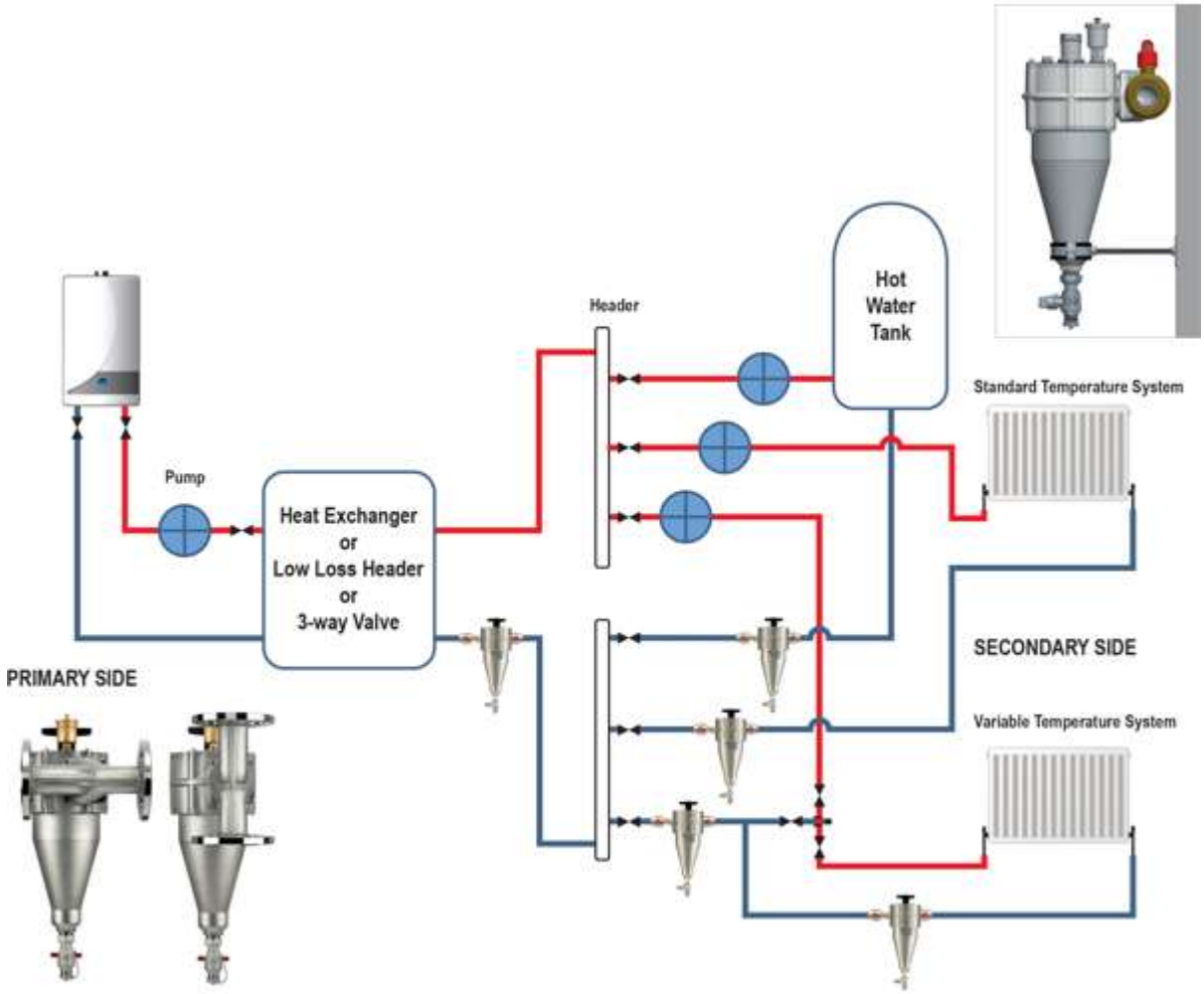

Letzte Änderung 27-07-2021 (d/m/y)

Urheberrechte Fernox ©