SYLVANIA
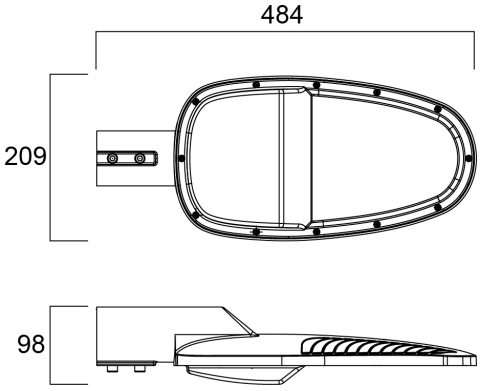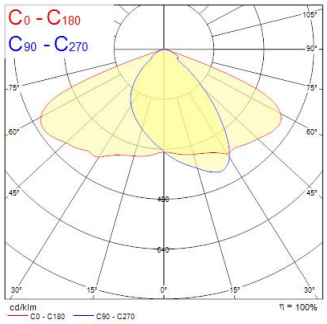
PRO