ESYLUX GmbH | An der Strusbek 40
22926 Ahrensburg/Germany
info@esylux.com | www.esylux.com MA01752601

DE GB FR NL DK SE

9,5 - 22,5 V ⎓ | DALI-2 | 5 - 2000 Lux | IP20 | 0 °C … + 50 °C | H

Operating instructions

Technical data for specific products can be found at www.esylux.com/products

Item no.	Product name	A ø m	B ø m	C ø m	H m	H max. m	X mm	X_1 mm	Y_1 mm	Y_2 mm
EP10428203	PD-C 360/8 BMS DALI-2	8	6	4	3	5	108	60	24	38
EP10428210	PD-C 360/24 BMS DALI-2	24	11	8	3	10	108	60	24	46
EP10424885	PD-C 360/32 BMS DALI-2	32	11	8	3	10	108	60	24	46

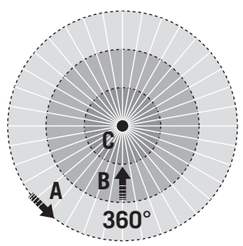

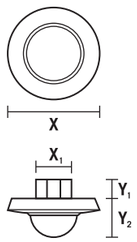

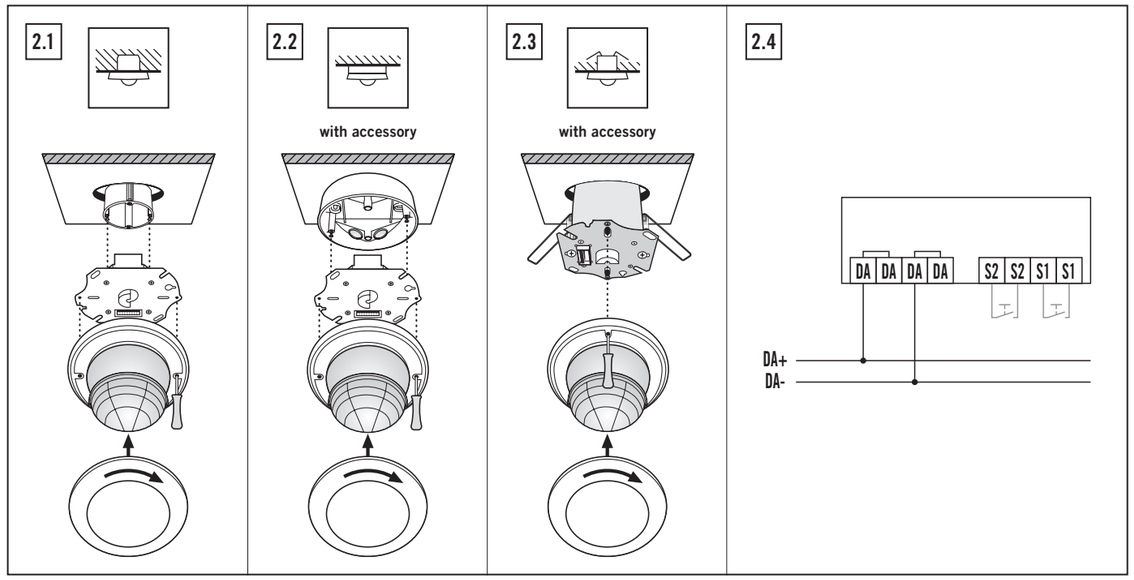

DE KURZANLEITUNG

GEFAHR!

Lebensgefahr durch elektrischen Schlag!

- Die Installation darf nur von Elektroinstallateuren oder Elektrofachkräften unter Berücksichtigung der landesspezifischen Vorschriften erfolgen
- Vor Montage/Demontage Netzspannung freischalten

1 Bestimmungsgemäße Verwendung

Der Decken-Präsenzmelder ist für die Anwendung im Innenbereich zur Integration in ein DALI-2-Bussystem konzipiert und benötigt eine freie Sicht auf Personen. Erfassungsreichweite bei einer Montagehöhe von 3 m: quer **(A)**, frontal **(B)**, Präsenzbereich **(C)**.

Kommunikation und Spannungsversorgung erfolgen über ein DALI-2-Bussystem durch Anbindung an einen Application Controller nach DALI-2 Standard (entsprechend IEC 62386-101/-103).

- Zertifiziert nach DALI-2
- Ausschließlich geeignet für die Lichtsteuerung mit DALI-2-fähigem Application Controller
- Integrierter Bewegungs- und Lichtsensor gemäß IEC 62386-303/-304
- 2 potenzialbehaftete Eingänge zum Anschluss von Tastern gemäß IEC 62386-301 + IEC 62386-302

Keine Fremdspannung verwenden!

- Versorgungsspannung am DALI-2-Bussystem

2 Montage

- Einbau in abgehängte Decken und Unterputzdosen **(2.1)**
- Einbau mittels Aufputzdose **(2.2)***
- Einbau mittels Deckeneinbau-Set **(2.3)***

*Zubehör erforderlich! (Nicht im Lieferumfang enthalten)

3 Anschluss

Der Anschluss erfolgt gemäß Abbildung **(2.4)**.

Es bestehen 2 Anschlussmöglichkeiten:

1 Standardbetrieb
2 Betrieb mit bis zu 2 Tastern (grau dargestellt S1/S2)

Leitungslänge von Taster zu Präsenzmelder maximal 30 m.

Die Länge der Installationsleitung bei einem Aderquerschnitt von 1,5 mm² darf 300 m nicht überschreiten.

4 Inbetriebnahme

Die Inbetriebnahme erfolgt gemäß gültigem DALI-2-Standard.
DALI-Busspannung zuschalten.
Es beginnt eine Initialisierungsphase von ca. 25 Sekunden.

Die Rückmeldungen der Sensor-LED haben folgende Bedeutung:

Zustand 1	LED (blau und rot) blinken abwechselnd. Keine DALI-2-Kurzadresse zugewiesen. (Werkseinstellung im Auslieferzustand)
Zustand 2	LED (violett) blinkt. Identifizierung Melder
Zustand 3	LED (blau) blinkt. DALI-2-Kurzadresse zugewiesen.

Die Initialisierungsphase ist beendet, wenn die grüne Sensor-LED 3-mal kurz blinkt.

Der Präsenzmelder stellt dem Application Controller folgende Instanzen vollumfänglich zur Verfügung:

Instanz Nr. 0	Tastereingang S1 (Instanztyp 1) gemäß IEC 62386-301
Instanz Nr. 1	Tastereingang S2 (Instanztyp 1) gemäß IEC 62386-301
Instanz Nr. 2	Präsenzmelder (Instanztyp 3) gemäß IEC 62386-303
Instanz Nr. 3	Umgebungslichtsensor (Instanztyp 4) gemäß IEC 62386-304
Instanz Nr. 4	Schalteingang 1 (Instanztyp 2) gemäß IEC 62386-302
Instanz Nr. 5	Schalteingang 2 (Instanztyp 2) gemäß IEC 62386-302

5 Einstellungen

Parametrierung und Steuerung des Präsenzmelders erfolgen ausschließlich über den Application Controller. Neben den Standardbefehlen können über die Einträge der Memorybank 2 folgende Einstellungen geändert werden:

- Sensor-LED Ein/Aus und Sensor-LED-Helligkeit
- Bewegungssensor-Empfindlichkeit
- Lichtsensor-Kalibrierung

Detaillierte Informationen zur Memorybank 2 befinden sich in der Bedienungsanleitung auf der jeweiligen Produktseite unter www.esylux.com oder über den QR-Code (https://www.esylux.com/y/MA021640) oben links.

6 Technische Daten

Anschluss	2,5 mm² / 1,5 mm²	
Gewicht	PD-C 360/8 BMS DALI-2 PD-C 360/24 BMS DALI-2 PD-C 360/32 BMS DALI-2	130 g 134 g 134 g
Werkstoff	UV-stabilisiertes Polycarbonat	
Relative Luftfeuchte	5 - 93 %, nicht kondensierend	
Farbe	weiß, ähnlich RAL 9010	
Nennspannung	9,5 - 22,5 V ⎓	
Standby-Verbrauch	< 0,1 W	
Stromaufnahme	DALI Spitzenstrom DALI Leerlaufstrom	10 mA 6 mA
Einschaltzeit	600 ms	

7 Entsorgung/Garantie

Dieses Gerät darf nicht mit unsortiertem Restmüll entsorgt werden. Besitzer von Altgeräten sind gesetzlich dazu verpflichtet, dieses Gerät fachgerecht zu entsorgen. Informationen erhalten Sie von Ihrer Stadt- bzw. Gemeindeverwaltung.

ESYLUX Herstellergarantie unter www.esylux.com.
Technische und optische Änderungen vorbehalten.

GB SHORT INSTRUCTION

DANGER!

Risk of fatal injury from electric shock!

- Installation may be performed only by an electrical installation technician or a trained electrician, taking country-specific regulations into account
- Switch off the mains voltage prior to assembly/disassembly

1 Intended use

The ceiling-mounted presence detector is designed for indoor use and for integration in a DALI-2 bus system. The presence detector must have an unobstructed view of people in the room. Detection range at an installation height of 3 m: diagonal **(A)**, frontal **(B)**, presence area **(C)**.

A DALI-2 bus system provides communication and supplies the power via a DALI-2-enabled application controller (based on the IEC 62386-101/-103 standard).

- Certified in accordance with the DALI-2 standard
- Only suitable for light control with DALI-2-enabled application controller
- Integrated motion and light sensor based on the IEC 62386-303/-304 standard
- Two non-floating inputs for connecting push buttons based on the IEC 62386-301 + IEC 62386-302 standard

Do not use external voltage!

- Supply voltage via the DALI-2 bus system

2 Installation

- Installation in suspended ceilings and flush-mounted boxes **(2.1)**
- Installation using a surface-mounted box **(2.2)***
- Installation using a recessed ceiling mounting set **(2.3)***

*Accessories required! (Not supplied)

3 Connection

Connect as shown in figure **(2.4)**.

There are two connection options:

1 Standard operation
2 Operation with up to two push buttons (S1/S2, shown in grey)

Maximum cable length from the push button to the presence detector is 30 m.

The length of the installation cable must not exceed 300 m with a wire cross-section of 1.5 mm².

4 Activation

The device is activated in line with the current version of the DALI-2 standard. Connect the DALI bus voltage.
A warm-up phase of approx. 25 seconds is initiated.

The signals from the sensor LEDs indicate the following:

State 1	LEDs (blue and red) flash alternately. No DALI-2 short address assigned. (Factory setting in delivery state)
State 2	LED (purple) flashes. Detector identification.
State 3	LED (blue) flashes. DALI-2 short address assigned.

The warm-up phase is complete when the green sensor LED flashes briefly three times.

The presence detector provides the application controller with the following instances in their entirety:

Instance no. 0	Push button input S1 (instance type 1) in accordance with IEC 62386-301
Instance no. 1	Push button input S2 (instance type 1) in accordance with IEC 62386-301
Instance no. 2	Presence detector (instance type 3) in accordance with IEC 62386-303
Instance no. 3	Ambient light sensor (instance type 4) in accordance with IEC 62386-304
Instance no. 4	Switch input 1 (instance type 2) in accordance with IEC 62386-302
Instance no. 5	Switch input 2 (instance type 2) in accordance with IEC 62386-302

5 Settings

The presence detector is parameterised and controlled only via the application controller. In addition to standard commands, the following settings can be modified via the entries in memory bank 2:

- Sensor LED on/off and sensor LED brightness
- Motion sensor sensitivity
- Light sensor calibration

Detailed information about memory bank 2 can be found in the operating manual available on the relevant product page at www.esylux.com or by scanning the QR code (https://www.esylux.com/y/MA021640) at the top left.

6 Technical data

Connection	2.5 mm²/1.5 mm²	
Weight	PD-C 360/8 BMS DALI-2 PD-C 360/24 BMS DALI-2 PD-C 360/32 BMS DALI-2	130 g 134 g 134 g
Material	UV-stabilised polycarbonate	
Relative humidity	5–93 %, non-condensing	
Colour	White, similar to RAL 9010	
Nominal voltage	9.5–22.5 V ⎓	
Stand-by consumption	< 0.1 W	
Power consumption	Peak current DALI No load current DALI	10 mA 6 mA
Switch-on time	600 ms	

7 Disposal/warranty

This device must not be disposed of as unsorted residual waste. Owners are required by law to correctly dispose of used devices. Contact your local town council for more information.

ESYLUX manufacturer's warranty can be found online at www.esylux.com.
Technical and design features may be subject to change.

FR BRÈVE INSTRUCTION

ATTENTION DANGER !

Risque de lésions mortelles par électrocution !

- L'installation doit être effectuée uniquement par un technicien en installation électrique ou un électricien qualifié, en tenant compte des réglementations en vigueur dans le pays.
- Coupez le courant électrique avant le montage ou démontage

1 Utilisation prévue

Le détecteur de présence monté au plafond est conçu pour une utilisation intérieure et pour être intégré dans un système de bus DALI-2. Le détecteur de présence doit avoir une vue sans entrave sur les personnes dans la pièce. Zones de détection à une hauteur de 3 m : transversale **(A)**, frontale **(B)**, de présence **(C)**.

L'unité de commande compatible DALI-2 assure les communications et fournit l'alimentation au système de bus DALI-2 (basé sur la norme CEI 62386-101/-103).

- Certifié conforme à la norme DALI-2
- Convient que pour une commande d'éclairage avec unité de commande compatible DALI-2
- Capteurs de mouvement et de luminosité intégrés, basé sur la norme CEI 62386-303/-304
- Deux entrées libres de potentiel pour poussoirs conventionnels, basés sur les normes CEI 62386-301 et CEI 62386-302

N'utilisez pas d'alimentation de bus externe !

- Tension d'alimentation via le système de bus DALI-2

2 Montage

- Montage dans des faux plafonds ou des boîtiers d'encastrement **(2.1)**
- Montage avec un boîtier apparent **(2.2)***
- Montage avec un set d'insertion **(2.3)***

*Accessoires séparés ! (non fournis)

3 Raccordement

Raccordement comme indiqué sur la figure **(2.4)**.

Il y a deux possibilités de raccordement :

1 Raccordement standard
2 Raccordement avec jusqu'à deux poussoirs (S1/S2, illustré en gris)

Longueur du câble entre le poussoir et le détecteur : max. 30 m.

La longueur du câble d'installation pour une section de conducteur de 1,5 mm² ne doit pas excéder 300 m.

4 Activation

L'appareil est activé conformément à la version actuelle de la norme DALI-2. Raccorder la tension du bus DALI.
Une phase d'initialisation d'env. 25 secondes s'amorce.

Les LED du capteur indiquent les informations suivantes :

État 1	Les LED (bleue et rouge) clignotent en alternance. Aucune adresse DALI-2 n'est attribuée. (Réglages d'usine à la livraison)
État 2	La LED (violette) clignote. Repérage du détecteur.
État 3	La LED (bleue) clignote. Adresse DALI-2 attribuée.

La phase d'initialisation est terminée lorsque la LED verte du capteur clignote brièvement trois fois.

Le détecteur de présence fournit à l'unité de commande dans leur intégralité les instances suivantes :

Instance n° 0	Entrée poussoir S1 (type d'instance 1) conforme à la norme CEI 62386-301
Instance n° 1	Entrée poussoir S2 (type d'instance 1) conforme à la norme CEI 62386-301
Instance n° 2	Détecteur de présence (type d'instance 3) conforme à la norme CEI 62386-303
Instance n° 3	Capteur de luminosité ambiante (type d'instance 4) conforme à la norme CEI 62386-304
Instance n° 4	Entrée commutateur 1 (type d'instance 2) conforme à la norme CEI 62386-302
Instance n° 5	Entrée commutateur 2 (type d'instance 2) conforme à la norme CEI 62386-302

5 Paramètres

Le détecteur de présence est paramétré et contrôlé uniquement via l'unité de commande. En plus des commandes standards, les paramètres suivants peuvent être modifiés via les entrées du bloc de mémoire 2 :

- L'enclenchement, le déclenchement ou l'intensité lumineuse des LED du capteur
- La sensibilité du capteur de mouvement
- Le facteur de correction du capteur de luminosité

Des informations détaillées sur le bloc de mémoire 2 sont disponibles dans le manuel d'utilisation de l'appareil concerné accessible à l'adresse www.esylux.com ou en scannant le code QR (https://www.esylux.com/y/MA021640) en haut à gauche.

6 Caractéristiques techniques

Raccordement	2,5 mm²/1,5 mm²	
Poids	PD-C 360/8 BMS DALI-2 PD-C 360/24 BMS DALI-2 PD-C 360/32 BMS DALI-2	130 g 134 g 134 g
Matériau	Polycarbonate résistant aux UV	
Taux d'humidité relative	5 à 93 %, sans condensation	
Couleur	Blanc, similaire à RAL 9010	
Tension nominale	9,5 à 22,5 V ⎓	
Consommation en veille	< 0,1 W	
Consommation électrique	Consommation DALI de pointe Consommation DALI nominale	10 mA 6 mA
Temps d'activation	600 ms	

7 Élimination/garantie

Cet appareil ne doit pas être mis au rebut comme des déchets ordinaires non recyclés. Les propriétaires sont tenus par la loi de se débarrasser correctement des appareils usagés. Contactez votre commune pour plus d'informations.

La garantie du fabricant ESYLUX peut être consultée en ligne à l'adresse suivante www.esylux.com.
Les caractéristiques techniques et de conception peuvent faire l'objet de modifications.

ESYLUX GmbH | An der Strusbek 40
22926 Ahrensburg/Germany
info@esylux.com | www.esylux.com MA01752601

DE GB FR NL DK SE

Operating instructions

9,5-22,5 V ⎓ | DALI-2 | 5 - 2000 Lux | IP20 | 0 °C ... +50 °C | H

Technical data for specific products can be found at www.esylux.com/products

Item no.	Product name	A ø m	B ø m	C ø m	H m	H max. m	X mm	X_1 mm	Y_1 mm	Y_2 mm
EP10428203	PD-C 360/8 BMS DALI-2	8	6	4	3	5	108	60	24	38
EP10428210	PD-C 360/24 BMS DALI-2	24	11	8	3	10	108	60	24	46
EP10424885	PD-C 360/32 BMS DALI-2	32	11	8	3	10	108	60	24	46

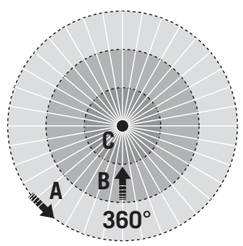

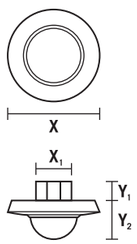

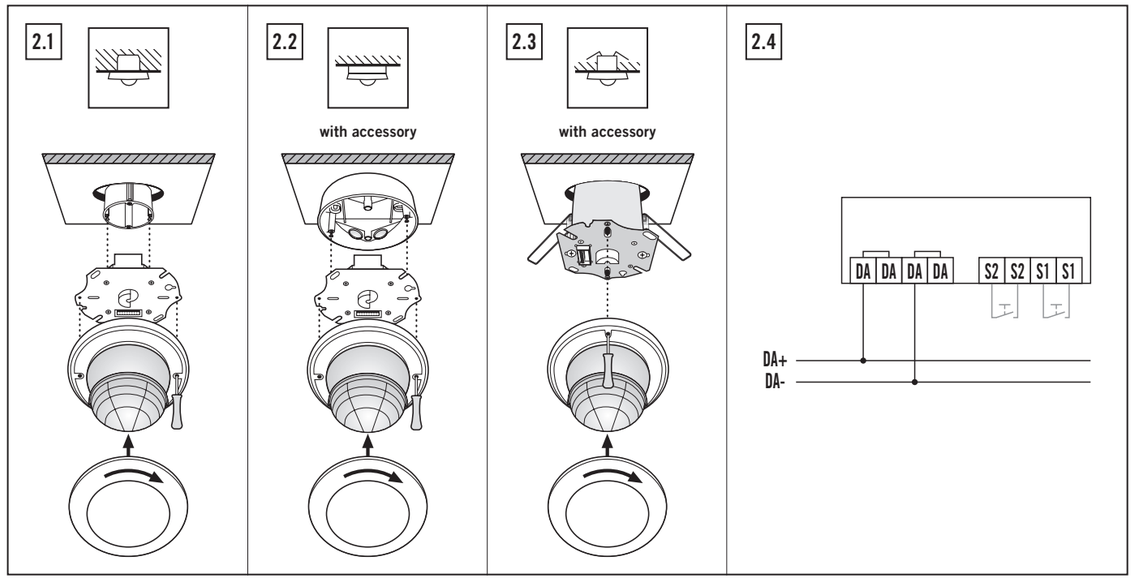

NL BEKNOPTE HANDLEIDING

⚠ GEVAAR!

Risico van dodelijk letsel door elektrische schok!

- De installatie mag uitsluitend door elektro-installateurs of elektriciens worden uitgevoerd, met inachtneming van de landspecifieke voorschriften.
- Vóór montage/demontage de netspanning uitschakelen

1 Beoogd gebruik

De aanwezigheidssensor voor plafondmontage is bedoeld voor binnengebruik en voor integratie in een DALI-2-bussysteem.

De aanwezigheidssensor vereist een onbelemmerd zicht op personen in de ruimte. Detectiebereik bij een installatiehoogte van 3 m: diagonaal **(A)**, frontaal **(B)**, aanwezigheidsbereik **(C)**.

Communicatie en spanningsvoorziening vinden plaats via een DALI-2-bussysteem door middel van een Application Controller met DALI-2-functionaliteit (volgens de norm IEC 62386-101/-103).

- Gecertificeerd conform de DALI-2-standaard
- Alleen geschikt voor verlichtingsregeling met Application Controller met DALI-2-functionaliteit
- Geïntegreerde bewegingssensor en lichtsensor op basis van de norm IEC 62386-303/-304
- Twee potentiaalvoerende ingangen voor aansluiting van twee pulsschakelaars op basis van de norm IEC 62386-301 + IEC 62386-302

⚠ **Geen externe voeding gebruiken!**

- Voedingsspanning via het DALI-2-bussysteem

2 Installatie

- Installatie in verlaagde plafonds en inbouwdozen **(2.1)**
- Installatie met behulp van een opbouwdoos **(2.2)***
- Installatie met behulp van een plafond-inbouwset **(2.3)***

*Toebehoren vereist! (niet meegeleverd)

3 Aansluiting

Aansluiting volgens figuur **(2.4)**.

Er zijn twee aansluitmogelijkheden:

1 Standaardbedrijf
2 Bedrijf met maximaal twee schakelaars (S1/S2, grijs weergegeven)

De maximale kabellengte van de schakelaars naar de aanwezigheidssensor is 30 m.

De lengte van de installatiekabel met een aderdoorsnede van 1,5 mm² mag niet meer dan 300 m bedragen.

4 Activeren

Het apparaat wordt geactiveerd volgens de actuele versie van de DALI-2-standaard. Schakel de DALI-busspanning in.
Er wordt een opwarmfase van ongeveer 25 seconden gestart.

De signalen van de sensor-LED's geven het volgende aan:

Status 1	LED's (blauw en rood) knipperen om en om. Geen kort DALI-2-adres toegewezen. (Fabrieksinstelling bij levering)
Status 2	LED (paars) knippert. Sensoridentificatie.
Status 3	LED (blauw) knippert. Kort DALI-2-adres toegewezen.

De opwarmfase is voltooid wanneer de groene sensor-LED drie keer kort knippert.

De aanwezigheidssensor stelt de Application Controller de volgende instances volledig beschikbaar:

Instance 0	Schakelaaringang S1 (instance type 1) volgens IEC 62386-301
Instance 1	Schakelaaringang S2 (instance type 1) volgens IEC 62386-301
Instance 2	Aanwezigheidssensor (instance type 3) volgens IEC 62386-303
Instance 3	Omgevingslichtsensor (instance type 4) volgens IEC 62386-304
Instance 4	Schakelingang 1 (instance type 2) volgens IEC 62386-302
Instance 5	Schakelingang 2 (instance type 2) volgens IEC 62386-302

5 Instellingen

De aanwezigheidssensor wordt uitsluitend geparametriseerd en bediend via de Application Controller. Naast standaardcommando's kunnen de volgende instellingen worden gewijzigd via de items in memory bank 2:

- Sensor-LED aan/uit en sensor-LED helderheid
- Gevoeligheid van bewegingssensor
- Kalibratie van lichtsensor

Raadpleeg de gebruiksaanwijzing op de betreffende productpagina op www.esylux.com of scan de QR-code (https://www.esylux.com/y/MA021640) linksboven voor meer informatie over memory bank 2.

6 Technische gegevens

Aansluiting	2,5 mm²/1,5 mm²	
Gewicht	PD-C 360/8 BMS DALI-2 PD-C 360/24 BMS DALI-2 PD-C 360/32 BMS DALI-2	130 g 134 g 134 g
Materiaal	UV-gestabiliseerd polycarbonaat	
Relatieve vochtigheid	5–93%, niet-condenserend	
Kleur	Wit, vergelijkbaar met RAL 9010	
Nominale spanning	9,5-22,5 V ⎓	
Stand-by-verbruik	< 0,1 W	
Stroomverbruik	Piekstroom DALI Nullaststroom DALI	10 mA 6 mA
Inschakeltijd	600 ms	

7 Afvoeren/garantie

Dit apparaat mag niet samen met ongesorteerd restafval worden afgevoerd. Afgedankte elektrische en elektronische apparaten dienen volgens de wettelijke voorschriften te worden afgevoerd. Neem contact op met uw gemeente voor meer informatie.

De ESYLUX-fabrieksgarantie is online beschikbaar op www.esylux.com.
Technische en ontwerpwijzigingen voorbehouden.

DK KORT INSTRUKTION

⚠ FARE!

Risiko for dødsfald som følge af elektrisk stød!

- Installationen må kun udføres af en autoriseret elinstallatør eller en uddannet elektriker under hensyntagen til landespecifikke bestemmelser
- Sluk for netspændingen før montering/afmontering

1 Tilsigtet brug

Den loftsmonterede tilstedeværelsessensor er designet til indendørs brug og til integration i et DALI-2-bussystem.

Tilstedeværelsessensoren skal have uhindret udsyn til personer i rummet. Læseafstand ved en monteringshøjde på 3 m: Diagonalt **(A)**, frontalt **(B)**, tilstedeværelsesområde **(C)**.

Et DALI-2-bussystem sørger for kommunikation og leverer strømmen via en DALI-2-aktiveret programstyring (baseret på standarden IEC 62386-101/-103).

- Certificeret i overensstemmelse med standarden DALI-2
- Kun egnet til lysstyring med DALI-2-aktiveret programstyring
- Integreret bevægelses- og lyssensor baseret på IEC standarden 62386-303/-304
- To ikke-potentialfri indgange til tilslutning af trykknapper baseret på standarderne IEC 62386-301 + IEC 62386-302

⚠ **Brug ikke ekstern spænding!**

- Forsyningsspænding via DALI-2-bussystemet

2 Installation

- Montering i nedsænkede lofter og planforsænkede indbygningsdåser **(2.1)**
- Installation ved hjælp af underlag til påbygning **(2.2)***
- Installation ved hjælp af indbygningssæt til loft **(2.3)***

*Tilbehør påkrævet! (Medfølger ikke)

3 Tilslutning

Tilslut som vist i figur **(2.4)**.

Der er to tilslutningsmuligheder:

1 Standarddrift
2 Betjening med op til to trykknapper (S1/S2, vist med gråt)

Den maksimale kabellængde fra trykknappen til tilstedeværelsessensoren er 30 m.

Længden af installationskablet med et kernetværsnit på 1,5 mm² må ikke overstige 300 m.

4 Aktivering

Enheden aktiveres i overensstemmelse med den aktuelle version af DALI-2-standarden. Tilslut DALI-bussens spænding.
Der startes en opstartsfase på ca. 25 sekunder.

Signalerne fra sensorens LED'er angiver følgende:

Status 1	LED'er (blå og rød) blinker skiftevis. Ingen kort DALI-2-adresse tildelt. (Fabriksprogram)
Status 2	LED (lilla) blinker. Sensoridentifikation.
Status 3	LED (blå) blinker. Kort DALI-2-adresse tildelt.

Opstartsfasen er afsluttet, når den grønne LED-sensor blinker kortvarigt tre gange.

Tilstedeværelsessensoren giver application controlleren følgende komplette data-sæt:

Forekomst nr. 0	Afbryderindgang S1 (forekomsttype 1) i overensstemmelse med IEC 62386-301
Forekomst nr. 1	Afbryderindgang S2 (forekomsttype 1) i overensstemmelse med IEC 62386-301
Forekomst nr. 2	tilstedeværelsessensor (forekomsttype 3) i overensstemmelse med IEC 62386-303
Forekomst nr. 3	Sensor for omgivende lys (forekomsttype 4) i overensstemmelse med IEC 62386-304
Forekomst nr. 4	Afbryderindgang 1 (forekomsttype 2) i overensstemmelse med IEC 62386-302
Forekomst nr. 5	Afbryderindgang 2 (forekomsttype 2) i overensstemmelse med IEC 62386-302

5 Indstillinger

Tilstedeværelsessensoren er parameterindstillet og styres kun via programstyringen. Ud over standardkommandoer kan følgende indstillinger ændres via indtastninger i hukommelsesbank 2:

- Sensor-LED til/fra og sensor-LED lysstyrke
- Bevægelsessensorfølsomhed
- Lyssensorkalibrering

Detaljerede oplysninger om hukommelsesbank 2 findes i betjeningsvejledningen, der er tilgængelige på den relevante produktside på www.esylux.com eller ved at scanne QR-koden (https://www.esylux.com/y/MA021640) øverst til venstre.

6 Tekniske data

Tilslutning	2,5 mm²/1,5 mm²	
Vægt	PD-C 360/8 BMS DALI-2 PD-C 360/24 BMS DALI-2 PD-C 360/32 BMS DALI-2	130 g 134 g 134 g
Materiale	UV-stabiliseret polykarbonat	
Relativ luftfugtighed	5-93 %, ikke-kondenserende	
Farve	Hvid, svarende til RAL 9010	
Mærkespænding	9,5-22,5 V ⎓	
Standby-forbrug	< 0,1 W	
Strømforbrug	Spidsstrøm DALI Nullaststrøm DALI	10 mA 6 mA
Tændetid	600 ms	

7 Bortskaffelse/garanti

Denne enhed må ikke bortskaffes som usorteret restaffald. Ejeren er af loven forpligtet til at bortskaffe brugte enheder korrekt. Kontakt den lokale kommune for at få flere oplysninger.

ESYLUX's producentgaranti findes online på www.esylux.com.
Ret til tekniske og optiske ændringer uden varsel forbeholdes.

SE KORTFATTAD BRUKSANVISNING

⚠ VARNING!

Livsfara, risk för elektrisk stöt!

- Installation får endast utföras av elinstallatörer eller behöriga elektriker under iakttagande av nationella föreskrifter.
- Slå av nätspänningen före montering/demontering

1 Avsedd användning

Den takmonterade närvarodetektorn är utformad för inomhusbruk och för integrering i ett DALI-2-bussystem.

Närvarodetektorn måste ha fri sikt över personer i rummet. Detekteringsområde vid installationshöjd på 3 m: diagonalt **(A)**, framåt **(B)**, närvaroområde **(C)**.

Ett DALI-2-bussystem ger kommunikation och strömförsörjning via en DALI-2 styrenhet (baserat på standarden IEC 62386-101/-103).

- Certifierad i enlighet med DALI-2-standard
- Passar för ljuskontroll med DALI-2 styrenhet
- Integrerad rörelse- och ljussensor baserad på standarden IEC 62386-303/-304
- Två ingångar för anslutning av tryckknappar baserade på standarden IEC 62386-301 + IEC 62386-302

⚠ **Använd inte extern spänning!**

- Strömförsörjning via DALI-2-bussystemet

2 Installation

- Installation i undertak och infälld takdosa **(2.1)**
- Installation med utanpåliggande dosa **(2.2)***
- Installation med infälld takinbyggnadssats **(2.3)***

*Tillbehör krävs! (Medföljer ej)

3 Anslutning

Anslut enligt bild **(2.4)**.

Det finns två anslutningsalternativ:

1 Standardanvändning
2 Användning med upp till två tryckknappar (S1/S2, visas i grått)

Maximal kabellängd från tryckknappen till närvarodetektorn är 30 m.

Längden på installationskabeln med ett tvärsnitt på 1,5 mm² får inte överstiga 300 m.

4 Aktivering

Enheten aktiveras i enlighet med den aktuella versionen av DALI-2-standarden. Anslut DALI-busspänningen.
En initieringsfas på cirka 25 sekunder inleds.

Signalerna från sensorns lysdioder indikerar följande:

Läge 1	lysdioderna (blå och röd) blinkar omväxlande Ingen DALI-2 kortadress har tilldelats. (Fabriksinställning i leveransutförande)
Läge 2	lysdioden (lila) blinkar. Detektoridentifikation.
Läge 3	lysdioden (blå) blinkar. DALI-2kortadress tilldelad.

Initieringsfasen är slutförd när den gröna sensorlysdioden blinkar kort tre gånger.

Närvarodetektorn ger styrenheten med följande instanser i sin helhet:

Instansnummer 0	Tryckknappsingång S1 (instanstyp 1) i enlighet med IEC 62386-301
Instansnummer 1	Tryckknappsingång S2 (instanstyp 1) i enlighet med IEC 62386-301
Instansnummer 2	Närvarodetektor (instanstyp 3) i enlighet med IEC 62386-303
Instansnummer 3	Ljussensor(instanstyp 4) i enlighet med IEC 62386-304
Instansnummer 4	Slutande kontakt 1 (instanstyp 2) i enlighet med IEC 62386-302
Instansnummer 5	Slutande kontakt 2 (instanstyp 2) i enlighet med IEC 62386-302

5 Inställningar

Närvarodetektorn blir konfigurerad och styrs via APC-sensorn. Förutom standardkommandon kan följande konfigureras:

- Sensorlysdiod på/av och lysdiodens styrka
- Rörelsesensorns känslighet
- Kalibrering av ljussensor

Detaljerad information kring denna kalibrering finns i bruksanvisningen som du hittar på på vår hemsida www.esylux.com eller genom att skanna QR-koden (https://www.esylux.com/y/MA021640) längst upp till vänster.

6 Tekniska data

Anslutning	2,5 mm²/1,5 mm²	
Vikt	PD-C 360/8 BMS DALI-2 PD-C 360/24 BMS DALI-2 PD-C 360/32 BMS DALI-2	130 g 134 g 134 g
Material	UV-stabiliserad polykarbonat	
Relativ luftfuktighet	5–93 %, icke-kondenserande	
Färg	Vit, liknande RAL 9010	
Nominell spänning	9,5–22,5 V ⎓	
Standbyförbrukning	< 0,1 W	
Strömförbrukning	Max strömförbrukning på DALI-bussen Min strömförbrukning på DALI-bussen	10 mA 6 mA
Uppstartstid	600 ms	

7 Avfallshantering/garanti

Enheten får inte kastas som osorterat restavfall. Ägaren är enligt lag skyldig att kassera använda enheter på rätt sätt. Kontakta kommunen för mer information.

ESYLUX tillverkargaranti finns online på www.esylux.com.
Tekniska funktioner och designfunktioner kan komma att ändras.

ESYLUX GmbH | An der Strusbek 40
22926 Ahrensburg / Germany
info@esylux.com | www.esylux.com MA01762301

FI NO IT ES PT RU

9,5 - 22,5 V ⎓ | DALI-2 | 5 - 2000 Lux | IP20 | 0 °C … + 50 °C | H

Operating instructions

Technical data for specific products can be found at www.esylux.com/products

Item no.	Product name	A ø m	B ø m	C ø m	H m	H max. m	X mm	X_1 mm	Y_1 mm	Y_2 mm
EP10428203	PD-C 360/8 BMS DALI-2	8	6	4	3	5	108	60	24	38
EP10428210	PD-C 360/24 BMS DALI-2	24	11	8	3	10	108	60	24	46
EP10424885	PD-C 360/32 BMS DALI-2	32	11	8	3	10	108	60	24	46

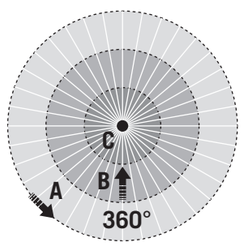

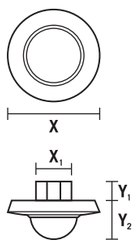

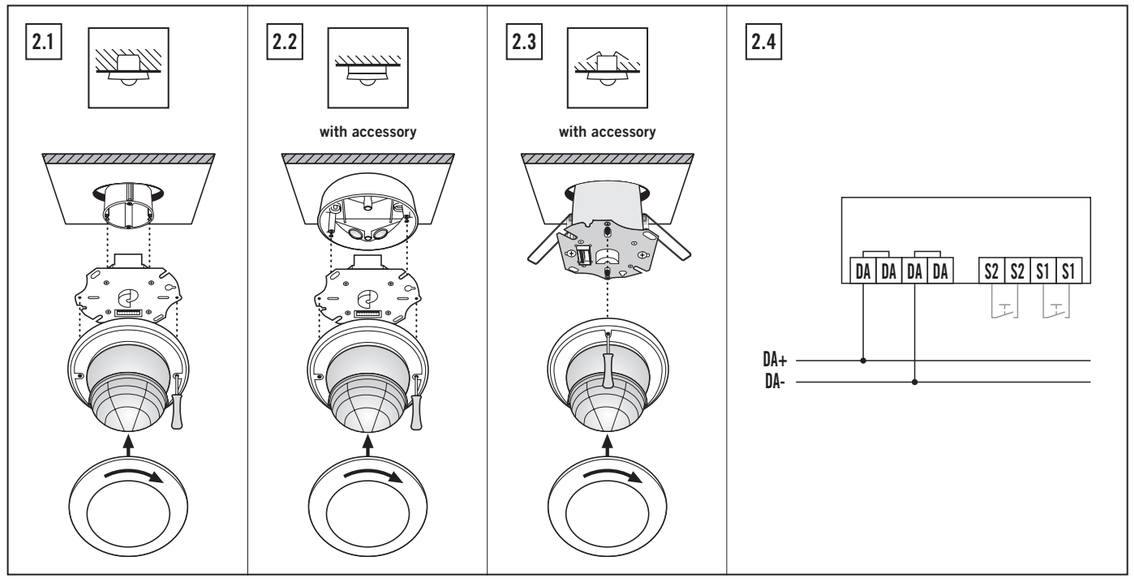

FI LYHYT OHJE

VAARA!

Sähköiskun aiheuttaman hengenvaarallisen loukkaantumiseen vaara!

- Asennuksen saa suorittaa ainoastaan koulutettu sähköasentaja, ja hänen on huomioitava maakohtaiset säännökset
- Katkaise verkkojännite pääkytkimestä ennen kokoamista/purkamista

1 Käyttötarkoitus

Kattoon asennettava läsnäolotunnistin on suunniteltu sisäkäyttöön, ja se voidaan integroida DALI-2-väyläjärjestelmään. Läsnäoloilmaisin on asennettava niin, että se voi tunnistaa esteettömästi huoneessa olevat ihmiset. Tunnistusetäisyys, kun asennuskorkeus on 3 m: viistosti **(A)**, edestä **(B)**, läsnäoloalue **(C)**.

DALI-2-väyläjärjestelmä tarjoaa yhteyden ja syöttää virtaa DALI-2-yhteensopivan sovellusohjaimen kautta (perustuu standardiin IEC 62386-101/-103).

- DALI-2-standardin mukaisesti sertifioitu
- Sopii ainoastaan valon ohjaukseen DALI-2-sovellusohjaimen kautta
- Integroitu liike- ja valoanturi, joka perustuu standardiin IEC 62386-303/-304
- Kaksi ei-kelluvaa tuloa painikkeiden kytkemiseen, perustuu standardiin IEC 62386-301 + IEC 62386-302

Älä käytä ulkoista jännitettä!

- Syöttöjännite DALI-2-väyläjärjestelmän kautta

2 Asennus

- Asennus alaslaskettuun kattoon tai uppoasennettuihin rasioihin **(2.1)**
- Asennus pinta-asennusrasialla **(2.2)***
- Asennus upotettavalla kattoasennussetillä **(2.3)***

*Asennus vaatii lisävarusteita! (Ei toimiteta pakkauksen mukana)

3 Liitäntä

Liitä kuvan **(2.4)** mukaisesti.

Liitäntä voidaan tehdä kahdella tavalla:

1 Tavanomainen käyttö
2 Käyttö kahdella painikkeella (S1/S2, kuvassa harmaana)

Virtajohdon pituus painikkeesta läsnäoloilmaisimeen voi olla enintään 30 m.

Asennuskaapelin, jonka poikkileikkaus on 1,5 mm², pituus saa olla enintään 300 m.

4 Käyttöönotto

Laite otetaan käyttöön tämänhetkisen DALI-2-standardin mukaisesti. Liitä DALI-väyläjännite.
Noin 25 sekunnin mittainen lämmittelyvaihe alkaa.

Anturin LED-merkkivalojen signaalit kertovat seuraavista:

Tila 1 LED-merkkivalot (sininen ja punainen) vilkkuvat vuorotellen. Lyhyttä DALI-2-osoiteväylää ei ole osoitettu. (Tehdasasetus toimitustilassa)

Tila 2 LED-merkkivalo (violetti) vilkkuu. Ilmaisimen tunnistus.

Tila 3 LED-merkkivalo (sininen) vilkkuu. Lyhyt DALI-2-osoiteväylä on osoitettu.

Lämmitysvaihe on suoritettu loppuun, kun vihreä LED-merkkivalo vilkkuu kolme kertaa.

Läsnäolotunnistin tarjoaa sovellusohjaimelle seuraavat tapaukset kokonaisuudessaan:

Tapaus nro 0 Painikkeen syöttö S1 (tapaustyyppi 1) standardin IEC 62386-301 mukaan

Tapaus nro 1 Painikkeen syöttö S2 (tapaustyyppi 1) standardin IEC 62386-301 mukaan

Tapaus nro 2 Läsnäoloilmaisin (tapaustyyppi 3) standardin IEC 62386-303 mukaan

Tapaus nro 3 Ympäristövaloanturi (tapaustyyppi 4) standardin IEC 62386-304 mukaan

Tapaus nro 4 Kytkintulo 1 (tapaustyyppi 2) standardin IEC 62386-302 mukaan

Tapaus nro 5 Kytkintulo 2 (tapaustyyppi 2) standardin IEC 62386-302 mukaan

5 Asetukset

Läsnäolotunnistin on parametroitu, ja sitä voi ohjata ainoastaan sovellusohjaimella. Vakiokomentojen lisäksi seuraavia asetuksia voidaan muokata muistipankin 2 merkintöjen kautta.

- Anturin LED-merkkivalo päällä/pois ja anturin LED-merkkivalon kirkkaus
- Liiketunnistimen tarkkuus
- Valoanturin kalibrointi

Yksityiskohtaiset tiedot muistipankista 2 löytyvät kyseisen tuotteen tuotesivulla olevasta käyttöohjeesta osoitteesta at www.esylux.com tai skannaamalla QR-koodi (https://www.esylux.com/y/MA021640) vasemmasta yläkulmasta.

6 Tekniset tiedot

Liitäntä	2.5 mm²/1,5 mm²	
Paino	PD-C 360/8 BMS DALI-2 PD-C 360/24 BMS DALI-2 PD-C 360/32 BMS DALI-2	130 g 134 g 134 g
Materiaali	UV-stabiloitu polykarbonaatti	
Suhteellinen ilmankosteus	5–93 %, tiivistymätön	
Väri	Valkoinen, vastaa väriä RAL 9010	
Nimellisjännite	9,5–22,5 V ⎓	
Kulutus valmiustilassa	< 0,1 W	
Virranotto	Suurin virta, DALI Tyhjäkäyntivirta, DALI	10 mA 6 mA
Käynnistysaika	600 ms	

7 Hävittäminen/takuu

Laitetta ei saa hävittää lajittelemattomana sekajätteenä. Käyttäjän on lain mukaan hävitettävä käytetty laite oikein. Ota yhteyttä paikalliseen kaupunginvaltuustoon saadaksesi lisätietoja.

ESYLUXin valmistajan takuu on osoitteessa www.esylux.com. Tekniset tiedot ja ominaisuudet saattavat muuttua.

NO KORT INSTRUKSJON

FARE!

Risiko for livstruende skade fra elektrisk støt!

- Installasjon kan bare utføres av en elektrisk installasjonstekniker eller en faglært elektriker, som tar hensyn til de landsspesifikke forskriftene
- Slå av nettspenningen før montering/demontering

1 Beregnet bruk

Den takmonterte tilstedeværelsesdetektoren er utformet for innendørs bruk og for integrering i et DALI-2-bussystem.

Tilstedeværelsesdetektoren må ha uhindret sikt til personer i rommet. Deteksjonsrekkevidde ved en monteringshøyde på 3 m: diagonalt **(A)**, frontalt **(B)**, tilstedeværelsesområde **(C)**.

Et DALI-2-bussystem står for kommunikasjon og forsyner strømmen via en DALI-2-aktivert applikasjonsstyreenhet (basert på standarden IEC 62386-101/-103).

- Sertifisert i henhold til DALI-2-standarden
- Kun egnet til lysstyring med DALI-2-godkjent applikasjonsstyreenhet
- Integrert bevegelses- og lyssensor basert på standarden IEC 62386-303/-304
- To potensialfrie innganger for tilkobling av impulsbryterbasert på standarden IEC 62386-301 + IEC 62386-302

Ikke bruk ekstern spenning!

- Forsyningsspenning via DALI-2-bussystemet

2 Installasjon

- Installasjon i himling og innfelte bokser **(2.1)**
- Installasjon ved hjelp av en overflatemontert boks **(2.2)***
- Installasjon ved hjelp av et innfelt takmonteringssett **(2.3)***

*Tilbehør kreves! (Medfølger ikke)

3 Tilkobling

Koble til som vist i figuren **(2.4)**.

Det finnes to tilkoblingsalternativer:

1 Standardbetjening
2 Betjening med inntil to impulsbrytere(S1/S2, vist i grått)

Maksimal kabellengde fra impulsbryteren til tilstedeværelsesdetektoren er 30 m.

Lengden på installasjonskabelen mellom DALI-2-bussens strømforsyning og tilstedeværelsesdetektoren må ikke overstige 300 m med et ledningstverrsnitt på 1,5 mm².

4 Aktivering

Enheten aktiveres i tråd med gjeldende versjon av DALI-2-standarden. Koble til DALI-bussspenningen.
En oppvarmingsfase på ca. 25 sekunder startes.

Signalene fra sensordiodene angir følgende:

Tilstand 1 Lysdioder (blå og rød) blinker vekselvis. Ingen DALI-2-adresse tildelt. (Fabrikkinnstilling i leveringsstatus)

Tilstand 2 Lysdiode (lilla) blinker. Detektoridentifisering.

Tilstand 3 Lysdiode (blå) blinker. DALI-2-adresse tildelt.

Oppvarmingsfasen er fullført når den grønne dioden blinker kort tre ganger.

Tilstedeværelsesdetektoren sender applikasjonsstyreenheten følgende hendelser i sin helhet:

Hendelse nr. 0 Trykk på impulsbryteringgang S1 (hendelsetype 1) i henhold til IEC 62386-301

Hendelse nr. 1 Trykk på impulsbryteringgang S2 (hendelsetype 1) i henhold til IEC 62386-301

Hendelse nr. 2 Tilstedeværelsesdetektor (hendelsetype 3) i henhold til IEC 62386-303

Hendelse nr. 3 Omgivelseslyssensor (hendelsetype 4) i henhold til IEC 62386-304

Hendelse nr. 4 Bryteringgang 1 (hendelsetype 2) i henhold til IEC 62386-302

Hendelse nr. 5 Bryteringgang 2 (hendelsetype 2) i henhold til IEC 62386-302

5 Innstillinger

Tilstedeværelsesdetektoren programmeres og styres kun via applikasjonsstyreenheten. I tillegg til standardkommandoer kan følgende innstillinger endres via angivelse i minnebank 2:

- Sensordiode på/av og sensordiode-lysstyrke
- Bevegelsessensorens følsomhet
- Kalibrering av lyssensor

Du finner detaljert informasjon om minnebank 2 i brukerhåndboken som er tilgjengelig på den relevante produktsiden på www.esylux.com eller ved å skanne QR-koden (https://www.esylux.com/y/MA021640) øverst til venstre.

6 Tekniske data

Tilkobling	2,5 mm²/1,5 mm²	
Vekt	PD-C 360/8 BMS DALI-2 PD-C 360/24 BMS DALI-2 PD-C 360/32 BMS DALI-2	130 g 134 g 134 g
Materiale	UV-stabilisert polykarbonat	
Relativ luftfuktighet	5–93 %, ikke-kondenserende	
Farge	Hvit, tilsvarende RAL 9010	
Nominell spenning	9,5–22,5 V ⎓	
Forbruk i hvilemodus	< 0,1 W	
Strømforbruk	Toppstrøm DALI Ingen laststrøm DALI	10 mA 6 mA
Innkoblingstid	600 ms	

7 Gjenvinning/garanti

Denne enheten må ikke kastes som usortert restavfall. Eiere er pålagt ved lov å gjenvinne brukte enheter på riktig måte. Kontakt din lokale kommune for mer informasjon.

ESYLUX-produsentens garanti finner du online på www.esylux.com.
Med forbehold om tekniske og utseendemessige endringer uten forvarsel.

IT ISTRUZIONI BREVI

PERICOLO!

Rischio di lesioni letali dovute a scossa elettrica!

- L'installazione può essere eseguita solo da un tecnico addetto ad installazioni elettriche o da un elettricista qualificato, tenendo conto delle normative specifiche del paese
- Prima di procedere al montaggio/allo smontaggio, disinserire la tensione di rete

1 Destinazione d'uso

Il rilevatore di presenza con montaggio a soffitto è progettato per l'utilizzo in interni e per l'integrazione in un sistema bus DALI-2. Il rilevatore di presenza deve avere una visuale libera delle persone presenti nella stanza. Portata di rilevamento a un'altezza di installazione di 3 m: diagonale **(A)**, frontale **(B)**, zona di presenza **(C)**.

Un sistema bus DALI-2 realizza la comunicazione e fornisce l'alimentazione tramite un application controller abilitato per DALI-2 (basato sullo standard IEC 62386-101/-103).

- Certificato in conformità allo standard DALI-2
- Adatto per il controllo della luce solo con application controller abilitato per DALI-2
- Sensore di luce e movimento integrato basato sullo standard IEC 62386-303/-304
- Due ingressi non flottanti per il collegamento di pulsanti in base allo standard IEC 62386-301 + IEC 62386-302

Non utilizzare tensione esterna!

- Tensione di alimentazione tramite il sistema bus DALI-2

2 Installazione

- Installazione in controsoffitti e scatole da incasso **(2.1)**
- Installazione mediante scatola per montaggio in superficie **(2.2)***
- Installazione mediante set per montaggio a soffitto incassato **(2.3)***

*Accessori necessari! (Non in dotazione)

3 Collegamento

Collegare come mostrato in figura **(2.4)**.

Sono disponibili due opzioni di collegamento:

1 Funzionamento standard
2 Funzionamento con un massimo di due pulsanti (S1/S2, rappresentato in grigio)

La lunghezza massima del cavo dal pulsante al rilevatore di presenza è di 30 m.

La lunghezza del cavo di installazione con sezione centrale di 1,5 mm² non deve superare i 300 metri.

4 Attivazione

Il dispositivo è attivato in base alla versione corrente dello standard DALI-2. Collegare la tensione del bus DALI.
Viene avviata una fase di riscaldamento di ca. 25 secondi.

I segnali provenienti dai LED del sensore indicano quanto segue:

Stato 1 Il LED (blu e rosso) lampeggiano in modo alternato. Nessun indirizzo breve DALI-2 assegnato. (Impostazione di fabbrica al momento della consegna)

Stato 2 Il LED (viola) lampeggia. Identificazione del rilevatore.

Stato 3 Il LED (blu) lampeggia. Indirizzo breve DALI-2 assegnato.

La fase di riscaldamento è completa quando il LED del sensore verde lampeggia brevemente per tre volte.

Il rilevatore di presenza fornisce all'application controller le seguenti istanze complete:

Istanza N. 0 Ingresso pulsante S1 (tipo di istanza 1) in conformità alla norma IEC 62386-301

Istanza N. 1 Ingresso pulsante S2 (tipo di istanza 1) in conformità alla norma IEC 62386-301

Istanza N. 2 Rilevatore di presenza (tipo di istanza 3) in conformità alla norma IEC 62386-303

Istanza N. 3 sensore luce ambientale (tipo di istanza 4) in conformità alla norma IEC 62386-304

Istanza N. 4 ingresso interruttore 1 (tipo di istanza 2) in conformità alla norma IEC 62386-302

Istanza N. 5 ingresso interruttore 2 (tipo di istanza 2) in conformità alla norma IEC 62386-302

5 Impostazioni

Il rilevatore di presenza è parametrizzato e controllato solo tramite l'application controller. Oltre ai comandi standard, le seguenti impostazioni possono essere modificate tramite le voci del banco di memoria 2:

- LED sensore on/off e luminosità del LED sensore
- Sensibilità del sensore di movimento
- Calibrazione del sensore di luce

Informazioni dettagliate sul banco di memoria 2 sono presenti nel manuale d'uso disponibile alla relativa pagina del prodotto all'indirizzo www.esylux.com o scansionando il codice QR (https://www.esylux.com/y/MA021640) in alto a sinistra.

6 Dati tecnici

Collegamento	2,5 mm²/1,5 mm²	
Peso	PD-C 360/8 BMS DALI-2 PD-C 360/24 BMS DALI-2 PD-C 360/32 BMS DALI-2	130 g 134 g 134 g
Materiale	Policarbonato stabilizzato ai raggi UV	
Umidità relativa	5–93%, senza condensa	
Colore	Bianco, simile a RAL 9010	
Tensione nominale	9,5–22,5 V ⎓	
Consumo in stand-by	< 0,1 W	
Consumo energetico	Corrente di picco DALI Nessuna corrente di carico DALI	10 mA 6 mA
Tempo di accensione	600 ms	

7 Smaltimento/garanzia

Questo dispositivo non deve essere smaltito tra i rifiuti indifferenziati. I proprietari sono tenuti per legge a smaltire correttamente i dispositivi usati. Per ulteriori informazioni, rivolgersi al comune locale.

La garanzia del produttore ESYLUX è disponibile online all'indirizzo www.esylux.com.
Le caratteristiche tecniche e di design possono essere soggette a modifiche.

ESYLUX GmbH | An der Strusbek 40
22926 Ahrensburg / Germany
info@esylux.com | www.esylux.com MA01762301

FI NO IT ES PT RU

Operating instructions

9,5 - 22,5 V ⎓ | DALI-2 | 5 - 2000 Lux | IP20 | 0 °C ... + 50 °C | H

Technical data for specific products can be found at www.esylux.com/products

Item no.	Product name	A ø m	B ø m	C ø m	H m	H max. m	X mm	X_1 mm	Y_1 mm	Y_2 mm
EP10428203	PD-C 360/8 BMS DALI-2	8	6	4	3	5	108	60	24	38
EP10428210	PD-C 360/24 BMS DALI-2	24	11	8	3	10	108	60	24	46
EP10424885	PD-C 360/32 BMS DALI-2	32	11	8	3	10	108	60	24	46

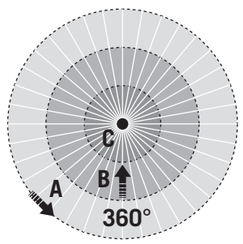

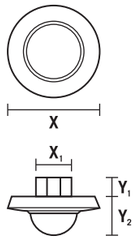

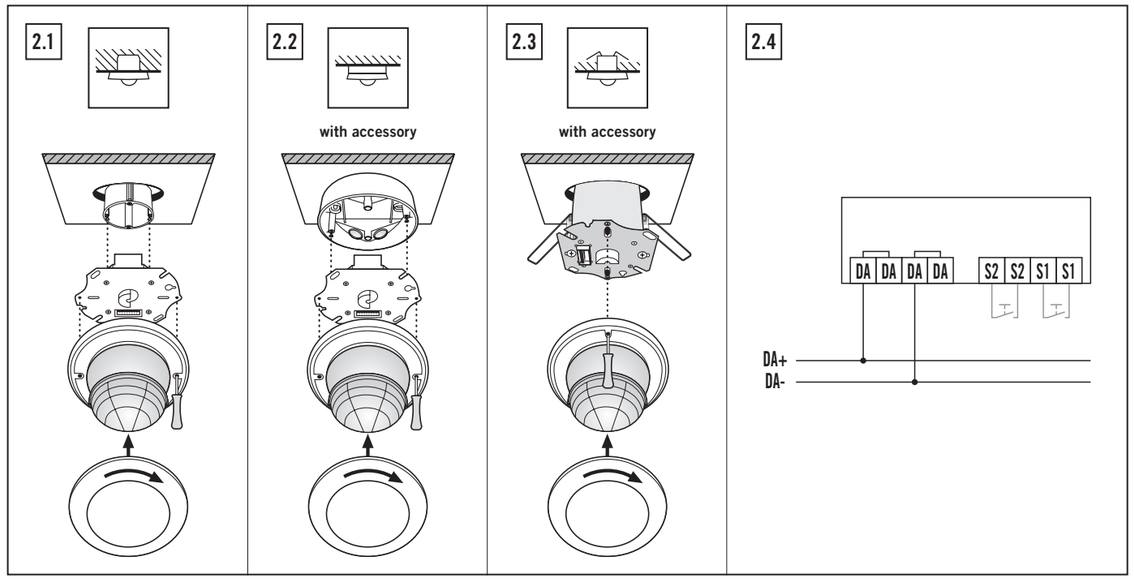

ES GUÍA RÁPIDA

⚠ PELIGRO

Peligro de muerte por descarga eléctrica.

- Solo instaladores eléctricos o electricistas profesionales deben realizar la instalación de conformidad con las normativas específicas del país
- Antes del montaje o desmontaje, desconecte la tensión de alimentación

1 Uso previsto

El detector de presencia de techo se ha diseñado para el uso en interiores integrado en un sistema de bus DALI-2 y debe tener la vista despejada hacia las personas. Área de cobertura a una altura de montaje de 3 m: transversal **(A)**, frontal **(B)** y área de presencia **(C)**.

La comunicación y la alimentación eléctrica se realizan a través de un sistema de bus DALI-2 mediante la conexión a un controlador de aplicaciones conforme al estándar DALI-2 (conforme a IEC 62386-101/-103).

- Certificado conforme a DALI-2
- Adecuado únicamente para el control de luz con un controlador de aplicaciones compatible con DALI-2
- Sensor de movimiento y luz integrado conforme a IEC 62386-303/-304
- 2 entradas no flotantes con potencial para la conexión de pulsadores conforme a IEC 62386-301 e IEC 62386-302

  ⚠ **No utilizar tensión externa.**
- Tensión de alimentación conectada al sistema de bus DALI-2

2 Montaje

- Montaje en falsos techos y cajas empotradas **(2.1)**
- Montaje mediante caja superficial **(2.2)***
- Montaje mediante conjunto de montaje en techo **(2.3)***

Accesorios necesarios (no incluidos en el suministro).

3 Conexión

La conexión se realiza conforme a la figura **(2.4)**.

Hay dos opciones de conexión:

1 Funcionamiento estándar
2 Funcionamiento con hasta dos pulsadores (S1/S2, se muestra en gris)

Longitud máxima del cable desde el pulsador hasta el detector de presencia de 30 m.

La longitud del cable de instalación con una sección de núcleo de 1,5 mm² no debe superar los 300 m.

4 Activación

La puesta en marcha se realiza conforme al estándar DALI-2 vigente. Active la tensión de bus DALI. Comienza una fase de inicialización que dura 25 s aproximadamente.

Las señales de los LED del sensor tienen los siguientes significados:

Estado 1 Los LED (azul y rojo) parpadean alternativamente. No se ha asignado ninguna dirección breve DALI-2. (Configuración de fábrica en el estado de suministro)

Estado 2 El LED (violeta) parpadea. Identificación del detector.

Estado 3 El LED (azul) parpadea. Dirección breve DALI-2 asignada.

La fase de inicialización finaliza cuando el LED verde del sensor parpadea 3 veces brevemente.

El detector de presencia pone a disposición del controlador de aplicaciones las siguientes instancias:

Instancia n.º 0 Entrada de pulsador S1 (tipo de instancia 1) conforme a IEC 62386-301

Instancia n.º 1 Entrada de pulsador S2 (tipo de instancia 1) conforme a IEC 62386-301

Instancia n.º 2 Detector de presencia (tipo de instancia 3) conforme a IEC 62386-303

Instancia n.º 3 Sensor de luz ambiental (tipo de instancia 4) conforme a IEC 62386-304

Instancia n.º 4 Entrada de interruptor 1 (tipo de instancia 2) conforme a IEC 62386-302

Instancia n.º 5 Entrada de interruptor 2 (tipo de instancia 2) conforme a IEC 62386-302

5 Ajustes

La parametrización y el control del detector de presencia se realizan exclusivamente a través del controlador de aplicaciones. Además de los comandos estándar, a través de las entradas de la base de memoria 2 se pueden modificar los siguientes ajustes:

- Conexión/desconexión e intensidad de los LED del sensor
- Sensibilidad del sensor de movimiento
- Calibración del sensor de luz

Puede encontrar información detallada sobre la base de memoria 2 en el manual de instrucciones disponible en la página del producto correspondiente de www.esylux.com o a través del código QR (https://www.esylux.com/y/MA021640) de la esquina superior izquierda.

6 Datos técnicos

Conexión	2,5 mm²/1,5 mm²	
Peso	PD-C 360/8 BMS DALI-2 PD-C 360/24 BMS DALI-2 PD-C 360/32 BMS DALI-2	130 g 134 g 134 g
Material	Policarbonato resistente a la radiación UV	
Humedad ambiental relativa	5-93 %, sin condensación	
Color	Blanco, similar a RAL 9010	
Tensión nominal	9,5 A-22,5 V ⎓	
Consumo en modo de reposo	<0,1 W	
Consumo de corriente	Corriente máxima DALI Corriente sin carga DALI	10 mA 6 mA
Tiempo de conexión	600 ms	

7 Eliminación/garantía

Este equipo no debe desecharse en la basura convencional. Los propietarios de equipos usados están obligados por ley a desecharlos en contenedores especiales. Solicite información a su administración municipal o regional.

Garantía de fabricante ESYLUX disponible en www.esylux.com. Reservado el derecho a realizar cambios técnicos y estéticos.

PT BREVES INSTRUÇÕES

⚠ PERIGO!

Risco de ferimentos fatais devido a choque eléctrico!

- A instalação apenas pode ser realizada por um técnico de instalações eléctricas ou por um electricista qualificado, tendo em conta os regulamentos específicos do país
- Desligue a tensão de rede eléctrica antes da montagem/desmontagem

1 Utilização prevista

O detector de presença de montagem no tecto foi concebido para utilização no interior e para integração num sistema de barramento DALI-2. O detector de presença tem de ter uma vista desobstruída das pessoas na divisão. Alcance de detecção a uma altura de instalação de 3 m: diagonal **(A)**, frontal **(B)**, área de presença **(C)**.

Um sistema de barramento DALI-2 fornece comunicação e energia através de um controlador de aplicação compatível com DALI-2 (com base na norma IEC 62386-101/-103).

- Certificado em conformidade com a norma DALI-2
- Apenas adequado para controlo de luz com controlador de aplicação compatível com DALI-2
- Sensor de movimento e luz integrado com base na norma IEC 62386-303/-304
- Duas entradas não flutuantes para ligar botões de pressão com base nas normas IEC 62386-301 e IEC 62386-302

  ⚠ **Não utilizar tensão externa!**
- Tensão de alimentação através do sistema de barramento DALI-2

2 Instalação

- Instalação em tectos falsos e caixas embutidas **(2.1)**
- Instalação com uma caixa à superfície **(2.2)***
- Instalação com um conjunto de montagem embutida no tecto **(2.3)***

*Acessórios necessários! (Não fornecidos)

3 Ligação

Efectue a ligação conforme ilustrado na figura **(2.4)**.

Existem duas opções de ligação:

1 Funcionamento padrão
2 Funcionamento com até dois botões de pressão (S1/S2, apresentados a cinzento)

O comprimento máximo do cabo do botão de pressão para o detector de presença é de 30 m.

O comprimento do cabo de instalação com uma secção do núcleo de 1,5 mm² não deve exceder 300 m.

4 Activação

O dispositivo é activado em conformidade com a versão actual da norma DALI-2. Ligue a tensão do barramento DALI.
É iniciada uma fase de aquecimento de cerca de 25 segundos.

Os sinais dos LED do sensor indicam o seguinte:

Estado 1 LED (azul e vermelho) piscam alternadamente. Nenhum endereçamento DALI-2 atribuído. (Definição de fábrica no estado de entrega)

Estado 2 LED (roxo) intermitente.Identificação do detector.

Estado 3 LED (azul) intermitente.Endereçamento DALI-2 atribuído.

A fase de aquecimento está concluída quando o LED verde do sensor pisca três vezes por breves instantes.

O detector de presença fornece as seguintes instâncias ao controlador de aplicação, na sua totalidade:

Instância n.º 0 Entrada S1 do botão de pressão (tipo de instância 1) em conformidade com a norma IEC 62386-301

Instância n.º 1 Entrada S2 do botão de pressão (tipo de instância 1) em conformidade com a norma IEC 62386-301

Instância n.º 2 Detector de presença (tipo de instância 3) em conformidade com a norma IEC 62386-303

Instância n.º 3 Sensor de luz ambiente (tipo de instância 4) em conformidade com a norma IEC 62386-304

Instância n.º 4 Entrada do interruptor 1 (tipo de instância 2) em conformidade com a norma IEC 62386-302

Instância n.º 5 Entrada do interruptor 2 (tipo de instância 2) em conformidade com a norma IEC 62386-302

5 Definições

O detector de presença é parametrizado e controlado apenas através do controlador de aplicação. Para além dos comandos padrão, é possível modificar as seguintes definições através das entradas no banco de memória 2:

- LED do sensor ligado/desligado e brilho do LED do sensor
- Sensibilidade do sensor de movimento
- Calibração do sensor de luz

Pode encontrar informações detalhadas sobre o banco de memória 2 no manual de utilização disponível na página do produto relevante em www.esylux.com ou através da leitura do código QR (https://www.esylux.com/y/MA021640) no canto superior esquerdo.

6 Dados técnicos

Ligação	2,5 mm²/1,5 mm²	
Peso	PD-C 360/8 BMS DALI-2 PD-C 360/24 BMS DALI-2 PD-C 360/32 BMS DALI-2	130 g 134 g 134 g
Material	Policarbonato com estabilização UV	
Humidade relativa	5 – 93%, sem condensação	
Cor	Branco, semelhante a RAL 9010	
Tensão nominal	9,5 – 22,5 V ⎓	
Consumo em espera	< 0,1 W	
Consumo de energia	Pico de corrente DALI Sem corrente de carga DALI	10 mA 6 mA
Tempo de activação	600 ms	

7 Eliminação/garantia

Este dispositivo não pode ser eliminado como resíduo indiferenciado. Os proprietários são obrigados por lei a eliminar correctamente os dispositivos usados. Contacte a Câmara Municipal local para obter mais informações.

A garantia do fabricante da ESYLUX está disponível online em www.esylux.com.
As características técnicas e de design podem estar sujeitas a alterações.

RU КРАТКОЕ РУКОВОДСТВО

⚠ ОПАСНО!

Опасность для жизни в результате поражения электрическим током!

- Монтаж должен выполняться только электромонтажниками или квалифицированными электриками с соблюдением местных предписаний.
- Перед монтажом/демонтажем необходимо отключить напряжение сети.

1 Использование по назначению

Потолочный датчик присутствия предназначен для использования в закрытых помещениях и для интеграции в систему шин DALI-2. Датчик присутствия должен быть размещен в зоне прямой видимости от людей, находящихся в помещении. Дальность действия при монтажной высоте 3 м: поперечная зона **(A)**, фронтальная зона **(B)**, зона обнаружения присутствия **(C)**.

Система шин DALI-2 обеспечивает обмен данными и подачу питания через контроллер приложения, поддерживающий протокол DALI-2 (в соответствии со стандартом IEC 62386-101/-103).

- Сертифицирован по стандарту DALI-2
- Подходит для управления освещением только с контроллером приложения, поддерживающим протокол DALI-2
- Встроенные датчики движения и освещенности в соответствии со стандартом IEC 62386-303/-304
- Два потенциальных входа для подключения выключателей в соответствии со стандартами IEC 62386-301 и IEC 62386-302

  ⚠ **Не использовать внешние источники питания!**
- Подача питания через систему шин DALI-2

2 Монтаж

- Монтаж в подвесных потолках и подрозетниках **(2.1)**
- Монтаж с помощью корпуса для открытого монтажа **(2.2)***
- Монтаж с помощью комплекта для встроенного потолочного монтажа **(2.3)***

*Требуются принадлежности! (Не входят в комплект поставки.)

3 Подключение

Выполните подключение, как показано на рисунке **(2.4)**.

Предусмотрено два варианта подключения:

1 Стандартный режим
2 Режим с подключением до двух выключателей (S1/S2, выделены серым цветом)

Максимальная длина кабеля от выключателя до датчика присутствия составляет 30 м.

Длина монтажного кабеля с сечением жил 1,5 мм² не должна превышать 300 м.

4 Ввод в эксплуатацию

Ввод устройства в эксплуатацию выполняется в соответствии с действующей редакцией стандарта DALI-2. Подключите источник питания шины DALI. Начинается фаза инициализации, которая длится прибл. 25 секунд.

Сигналы светодиодных индикаторов датчика обозначают следующие состояния:

Состояние 1 Светодиодные индикаторы (синий и красный) попеременно мигают. Не присвоен короткий адрес DALI-2. (Заводская настройка в состоянии поставки.)

Состояние 2 Светодиодный индикатор (фиолетовый) мигает. Идентификация датчика.

Состояние 3 Светодиодный индикатор (синий) мигает. Короткий адрес DALI-2 присвоен.

Завершение фазы инициализации подтверждается тремя короткими световыми сигналами зеленого светодиодного индикатора датчика. Датчик присутствия в полном объеме включает в себя функции следующих устройств для контроллера приложения:

Устройство 0 Вход для выключателя S1 (тип устройства 1) в соответствии со стандартом IEC 62 386-301

Устройство 1 Вход для выключателя S2 (тип устройства 1) в соответствии со стандартом IEC 62 386-301

Устройство 2 Датчик присутствия (тип устройства 3) в соответствии со стандартом IEC 62 386-303

Устройство 3 Датчик освещенности (тип устройства 4) в соответствии со стандартом IEC 62 386-304

Устройство 4 Переключающий вход 1 (тип устройства 2) в соответствии со стандартом IEC 62 386-302

Устройство 5 Переключающий вход 2 (тип устройства 2) в соответствии со стандартом IEC 62 386-302

5 Настройки

Настройка параметров и управление датчиком присутствия осуществляются только с помощью контроллера приложения. Помимо стандартных команд, можно изменить следующие настройки путем ввода данных в блок памяти 2:

- Включение/выключение и яркость светодиодных индикаторов датчика
- Чувствительность датчика движения
- Калибровка датчика освещенности

Более подробная информация о блоке памяти 2 содержится в руководстве по эксплуатации, которое вы найдете на странице соответствующего изделия на сайте www.esylux.com или по QR-коду (https://www.esylux.com/y/MA021640) вверху слева.

6 Технические характеристики

Подключение	2,5 мм²/1,5 мм²	
Масса	PD-C 360/8 BMS DALI-2 PD-C 360/24 BMS DALI-2 PD-C 360/32 BMS DALI-2	130 г 134 г 134 г
Материал	Устойчивый к УФ-излучению поликарбонат	
Относительная влажность воздуха	5–93 %, без конденсации	
Цвет	Белый, похож на RAL 9010	
Номинальное напряжение	9,5–22,5 В ⎓	
Потребляемая мощность в режиме ожидания	< 0,1 Вт	
Потребляемый ток	Пиковый ток DALI Ток без нагрузки DALI	10 мА 6 мА
Время включения	600 мс	

7 Утилизация/гарантия

Данное устройство запрещено утилизировать вместе с несортированными бытовыми отходами. В соответствии с требованиями законодательства владельцы отслуживших свой срок устройств обязаны утилизировать их надлежащим образом. Обратитесь в местную городскую администрацию за более подробной информацией.

Гарантию производителя ESYLUX вы найдете на сайте www.esylux.com. Компания оставляет за собой право на внесение технических изменений и изменение дизайна.

Дата производства см. 7-значный номер на продукте. Цифры 1 - 7 = ггннввв
(г = год, н = неделя, в = версия)

ESYLUX GmbH | An der Strusbek 40
22926 Ahrensburg / Germany
info@esylux.com | www.esylux.com
MA02257200

PL SKRÓCONA INSTRUKCJA

NIEBEZPIECZEŃSTWO!

Ryzyko śmiertelnych obrażeń w wyniku porażenia prądem elektrycznym!

- Instalacja może być przeprowadzana wyłącznie przez technika instalacji elektrycznych lub przeszkolonego elektryka, z uwzględnieniem przepisów obowiązujących w danym kraju.
- Przed montażem/demontażem należy wyłączyć zasilanie sieciowe.

1 Przeznaczenie

Czujnik obecności do montażu sufitowego jest przeznaczony do użytku wewnątrz pomieszczeń i do zintegrowania z systemem DALI-2. Czujnik musi mieć niezakłócony widok na przebywające w pomieszczeniu osoby. • Zasięg przy montażu na wysokości 3 m: po przekątnej **(A)**, do przodu **(B)**, obszar detekcji obecności **(C)**.

System magistrali DALI-2 zapewnia komunikację i zasilanie za pośrednictwem sterownika aplikacji z obsługą DALI-2 (zgodnie z normą IEC 62386-101/-103).

- Certyfikowany zgodnie z normą DALI-2
- Odpowiedni wyłącznie do sterowania oświetleniem po połączeniu ze sterownikiem aplikacyjnym z obsługą DALI-2.
- Zintegrowany czujnik ruchu i światła zgodnie z normą IEC 62386-303/-304
- Dwa wejścia potencjałowe do podłączania przycisków zgodnie z normą IEC 62386-301 + IEC 62386-302

  Nie używać napięcia zewnętrznego!
- Zasilanie poprzez system magistrali DALI-2

2 Instalacja

- Montaż w sufitach podwieszanych i skrzynkach do montażu podtynkowego **(2.1)**
- Montaż przy użyciu skrzynki natynkowej **(2.2)***
- Montaż przy użyciu zestaw do montażu wpuszczanego w suficie **(2.3)***

* Wymagane akcesoria! (do nabycia osobno)

3 Podłączanie

Podłączyć w sposób przedstawiony na rysunku **(2.4)**.

Dostępne są dwie opcje połączenia:

1 Działanie standardowe
2 Obsługa za pomocą maksymalnie dwóch przycisków (S1/S2, na ilustracji kolor szary)

Maksymalna długość kabla od przycisku do czujnika obecności wynosi 30 m.

Długość kabla instalacyjnego nie może przekraczać 300 m przy przekroju przewodu wynoszącym 1.5 mm².

4 Aktywacja

Urządzenie jest aktywowane zgodnie z aktualną wersją standardu DALI-2. Podłączyć napięcie magistrali DALI.
Rozpocznie się faza rozgrzewania trwająca około 25 sekund.

Sygnały z diod LED czujników mają następujące znaczenie:

Stan 1 (niebieska i czerwona) diody LED migają naprzemiennie.
Brak przypisanego krótkiego adresu DALI-2.
(Ustawienie fabryczne w stanie dostawy)

Stan 2 (fioletowa) dioda LED miga.
Identyfikacja czujnika w toku.

Stan 3 (niebieska) dioda LED miga.
Krótki adres DALI-2 został przypisany.

Faza rozgrzewania jest zakończona, gdy zielona dioda LED czujnika zamiga trzy razy.

Detektor obecności zapewnia sterownikowi aplikacji następujące wystąpienia:

Wystąpienie nr 0 Wejście przycisku S1 (typ wystąpienia 1) zgodne z normą IEC 62386-301

Wystąpienie nr 1 Wejście przycisku S2 (typ wystąpienia 1) zgodne z normą IEC 62386-301

Wystąpienie nr 2 Czujnik obecności (typ wystąpienia 3) zgodny z normą IEC 62386-303

Wystąpienie nr 3 Czujnik światła otoczenia (typ wystąpienia 4) zgodny z normą IEC 62386-304

Wystąpienie nr 4 Wejście wyłącznika 1 (typ wystąpienia 2) zgodne z normą IEC 62386-302

Wystąpienie nr 5 Wejście wyłącznika 2 (typ wystąpienia 2) zgodne z normą IEC 62386-302

5 Ustawienia

Czujnik obecności jest parametryzowany i sterowany wyłącznie za pośrednictwem sterownika aplikacji. Oprócz poleceń standardowych następujące ustawienia można modyfikować poprzez wpisy w banku pamięci 2:

- Wł./wył. diody LED czujnika i jasność diody LED czujnika
- Czułość czujnika ruchu
- Kalibracja czujnika światła

Szczegółowe informacje na temat banku pamięci 2 można znaleźć w instrukcji obsługi dostępnej na odpowiedniej stronie produktu w witrynie www.esylux.com lub skanując kod QR (https://www.esylux.com/y/MA021640) w lewym górnym rogu.

6 Dane techniczne

Podłączanie	2,5 mm²/1,5 mm²	
Waga	PD-C 360/8 BMS DALI-2	130 g
	PD-C 360/24 BMS DALI-2	134 g
	PD-C 360/32 BMS DALI-2	134 g
Materiał	poliwęglan stabilizowany UV	
Wilgotność względna	5 – 93 %, bez kondensacji	
Kolor	biały, zbliżony do RAL 9010	
Napięcie znamionowe	9,5 – 22,5 V ⎓	
Zużycie energii w trybie gotowości	< 0,1 W	
Pobór mocy	Prąd szczytowy DALI	10 mA
	Prąd jałowy DALI	6 mA
Czas załączenia	600 ms	

7 Utylizacja/gwarancja

Tego urządzenia nie należy wyrzucać do odpadów zmieszanych. Właściciele są zobowiązani przez prawo do prawidłowego przekazywania zużytych urządzeń do utylizacji. Aby uzyskać więcej informacji, należy skontaktować się z lokalnym urzędem miasta.

Gwarancję producenta ESYLUX można znaleźć na stronie www.esylux.com.
Dane techniczne i konstrukcja mogą ulec zmianie.

ESYLUX

ESYLUX GmbH • An der Strusbek 40
22926 Ahrensburg / Germany
info@esylux.com • www.esylux.com

MA00613701

Deckeneinbau-Set-C / ...FM
Ceiling-mounted set-C / ...FM
Kit de montage intégré au plafond-C / ...FM
Plafondinbouwset-C / ...FM
Loftindbygningssæt-C / ...FM
Takinbyggnadssats-C / ...FM
Kattoasennussarja-C / ...FM
Innfelt i tak sett-C / ...FM
Set montaggio a soffitto-C / ...FM
Juego de montaje en techo-C / ...FM
Kit para montagem embutida no tecto-C / ...FM
Комплект для датчиков C / ...FM для встроенного монтажа в потолок

1

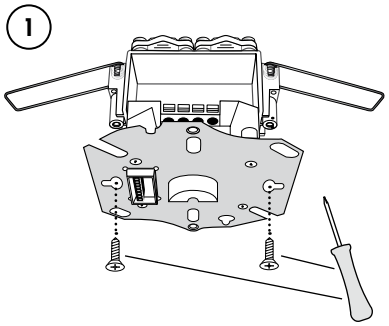

2

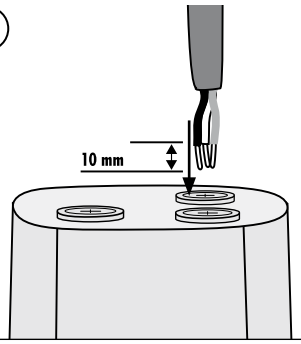

3

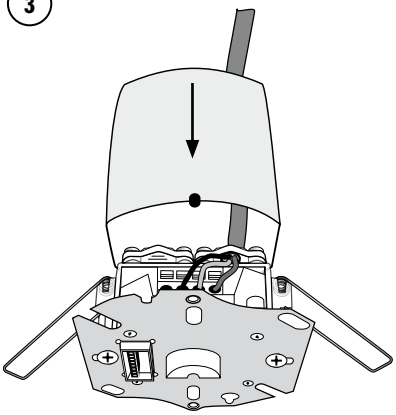

4

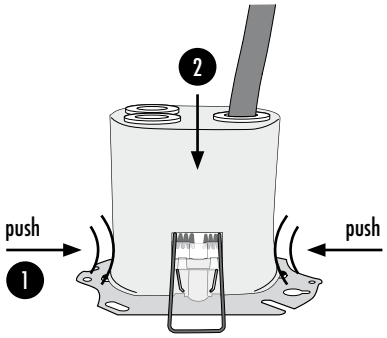

5

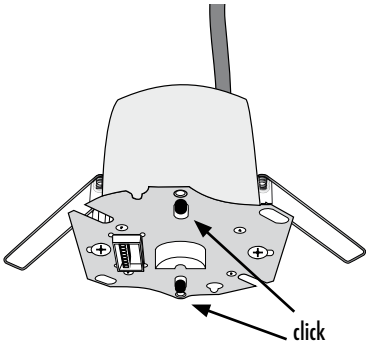

6

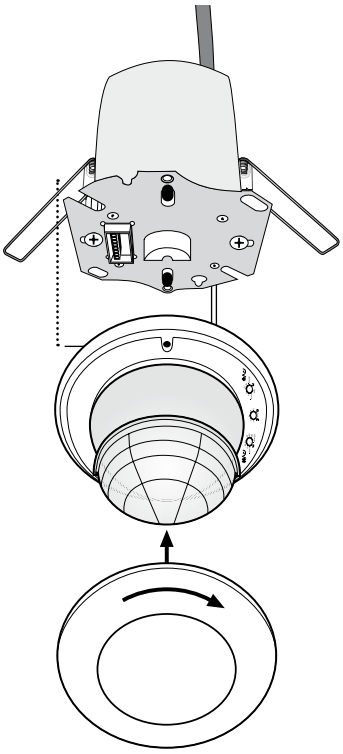

7

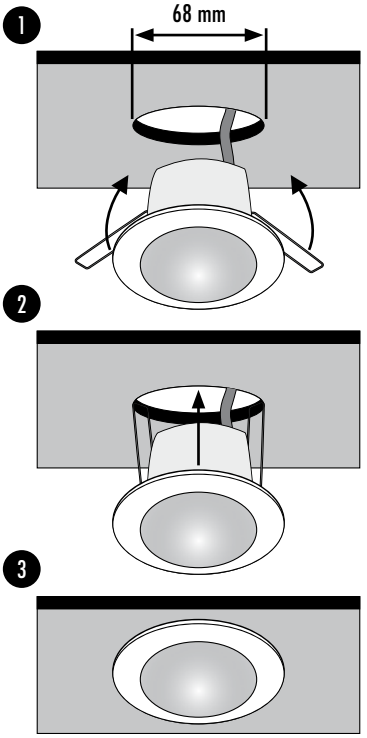

ESYLUX GmbH | An der Strusbek 40
22926 Ahrensburg/Germany
info@esylux.com | www.esylux.com

MA02160400

Item no. Set	Product name Set	Content Set		Item no. Reference article		Item no. Mounting Set
BASIC						
EB10431708	MD 360/8 Basic FM	MD + Mounting Set		EB10430404		
EB10431715	MD 360/24 Basic FM	MD + Mounting Set		EB10430848		
EB10431722	PD 360/8 Basic FM	PD + Mounting Set	=	EB10430411	+	EP10425929
EB10431739	PD 360/24 Basic FM	PD + Mounting Set		EB10430855		
EB10431746	PD 360/8 Basic FM KNX	PD + Mounting Set		EB10430442		
COMPACT						
EP10055539	MD-C 360i/8 FM	MD-C + Mounting Set		EP10055393		
EP10055560	MD-C 360i/24 FM	MD-C + Mounting Set		EP10055317		
EP10426858	PD-C 360i/8 FM	PD-C + Mounting Set		EP10425059		
EP10426865	PD-C 360i/24 FM	PD-C + Mounting Set		EP10428067		
EP10426971	PD-C 360/8 Slave FM	PD-C + Mounting Set		EP10055379		
EP10428777	PD-C 360/24 Slave FM	PD-C + Mounting Set		EP10055386		
EP10428784	PD-C 360i/8 FM DUO DALI	PD-C + Mounting Set	=	EP10427442	+	EP10425929
EP10428791	PD-C 360i/24 FM DUO DALI	PD-C + Mounting Set		EP10427459		
EP10428807	PD-C 360/8 BMS FM DALI-2	PD-C + Mounting Set		EP10428203		
EP10428814	PD-C 360/24 BMS FM DALI-2	PD-C + Mounting Set		EP10428210		
EP10428821	PD-C 360i/8 FM KNX UP	PD-C + Mounting Set		EP10427404		
EP10428838	PD-C 360i/24 FM KNX UP	PD-C + Mounting Set		EP10427428		
FLAT						
EP10423208	PD-FLAT 360/8 RW BMS FM DALI-2	PD-FLAT + Mounting Set		EP10423031		
EP10423215	PD-FLAT-L 360/8 RW BMS FM DALI-2	PD-FLAT + Mounting Set	=	EP10423055	+	EP10426889
EP10423222	PD-FLAT 360i/8 ROUND WHITE FM KNX	PD-FLAT + Mounting Set		EP10451706		
EP10423239	PD-FLAT 360i/8 LARGE ROUND WHITE FM KNX	PD-FLAT + Mounting Set		EP10428685		

Item no.	Product name		Item no. Reference article
COMPACT			
EP10055416	MD-C 360i/8 BK		EP10055393
EP10055546	MD-C 360i/24 BK		EP10055317
EP10055553	PD-C 360/8 Slave BK		EP10055379
EP10425233	PD-C 360i/8 BK		EP10425059
EP10425257	PD-C 360i/24 BK		EP10428067
EP10427534	PD-C 360i/8 KNX UP BK	=	EP10427404
EP10427671	PD-C 360i/24 KNX UP BK		EP10427428
EP10428432	PD-C 360/24 BMS DALI-2 BK		EP10428210
EP10428449	PD-C 360/8 BMS DALI-2 BK		EP10428203
EP10428456	PD-C 360bt/8 APC10 PS plus DALI-2 BK		EP10428142
FLAT			
EP10428746	MD-FLAT 360i/8 LARGE ROUND BK		EP10428609
EP10428753	PD-FLAT 360i/8 LARGE ROUND BK	=	EP10428623